הוצאה

מס'	תאור השינוי	תאריך	שרטט	מאשר
2	כללי	24.02.16	אינה	סער
1	כמדרג	18.05.15	אינה	סער

לעיון ○	לסכרה ○	לביצוע ●

שם המתמ"ל: **עיריית עפולה**

שם הפרויקט: **עפולה עילית**

מס' עבודה: 3574

שם התוכנית: **תוכנית פרסים והצטלבויות**

מס' תוכנית: 02

קנ.מ.

שלב א-א'

תאריך: 18.05.2015

שם קובץ במחשב: 3574-02dwg

אישר	תכנן	שרטט	שרטט
סער	אינה	אינה	אינה

סער מהנדסים
יועצי תאגיד המים והתשתיות בע"מ
הר צ' יהודה 114 מגדל אלבוגה, ת.ד. 448, מ. גנים 54-6996679 מס. 04-6996679
Email: saar@saar-eng.com

שרטוט זה הינו רכוש בלעדי של סער מהנדסים ואין להעתיקו או להשתמש בו למטרה כלשהי בלא אישור בכתב מאת החברה

c:\temp\3574\2022\2022.03.14\תוכנית פרסים 3574-02.dwg

הצטלבות ביו כבב חשמל לבין צנרת מערכות אחרות

אפשרות ב. צנרת מערכות אחרות הנמצאת בעומק פחות מ-50 סמ' מ.מ.

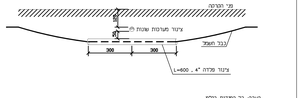

הערה: כל המידות בס"מ

הצטלבות בין כבל חשמל לבין צנרת מערכות אחרות

אפשרות א. צנרת מערכות אחרות הנמצאת בעומק עד 50 סמ' מתחת

הצטלבות בין כבל חשמל לבין מעביר מים

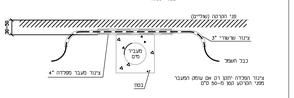

פרס מגש אביזרים בעמוד האורה

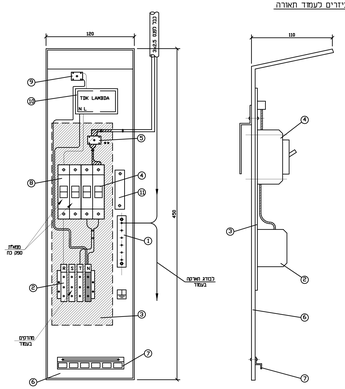

תרשים חיבורי האורה

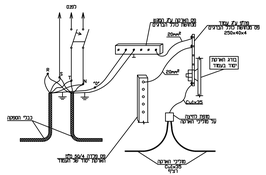
כבל המתח
מוט הארקה 25x25x4
מתיך האורה 25x25 דגם
מסגרת מגן מגולבן 25x25x4
מסגרת מגן מגולבן 25x25x4
מסגרת מגן מגולבן 25x25x4