הפצה

תאריך	שם	נמען	אישור	אישור	אישור

1	כביתע	30.03.22	אלנה	סער
מס'	תאור השינוי	תאריך	שרטט	מאשר

עיון ○	לסכרז ○	לביצוע ●

שם המזמין:
עיריית עפולה

שם הפרויקט: **עפולה עילית**
1296 יד"ז

שם התוכנית: **שב"פ ווסז**
תוכנית פרסים
והתחלבויות
שלב ב-א'

מס' עבודה	3574
מס' תוכנית	SHZP-12
קנ.מ	
תאריך	
שם קובץ במחשב	3574-02dwg
שרטט	אלנה
חתכון	אלנה
אישור	סער
שינוי	1

סער מהנדסים
רועי ר. יחזקאל מהנדס אזרחי ומתקשרת בע"מ
רח' ר. יחזקאל 34 עפולה, ת.ד. 448 מיקוד 18100 טל. 04-6996674 פקס. 04-6996679
Email: saar@saar-eng.com

פרסום זה חוצה הגנה בלעדית של סער מהנדסים ועצים אין להעתיקו או להשתמש בו למטרה כלשהי בלא אישור בכתב מאת חברת.

S:\פרויקטים\3574\last\3574-shzp-12.dwg

פרס מגש אביזרים לעמוד תאורה

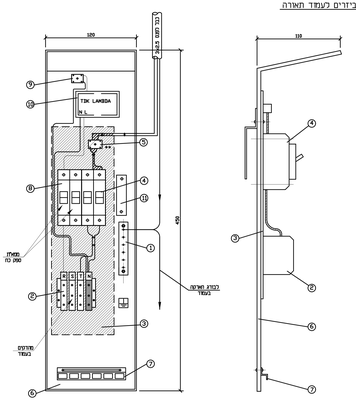

הערות:
1. מס 4/4 מלם בפוא בדיס הכנעה (מס"ד)
2. מדחום
3. מגשון
4. מגשון חד אוסטר KA <C-10A+N (בהתאם לכמות המנטים בעמוד)
5. מגשון מיוחסת מס' 2 (בהתאם לכמות המנטים בעמוד)
6. מלח אלומיניום בגוון 9 מלם מ מחוד מבוגר
7. בנה מאלו בעמוד מ מלם
8. לקיבוע מחוש דחיפה הנכנס מגשון
9. מגשון עם הגברת תאורה
10. מגשון כל מר המפיה 30-32 ISP ADK-LAMBDA
11. מגשון

תרשים חיבורי הארקה

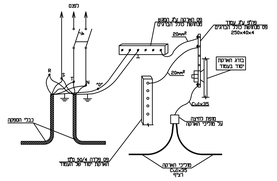
נמוס
מגשון 4 מ"מ
מגשון 4 מ"מ
מגשון 4 מ"מ