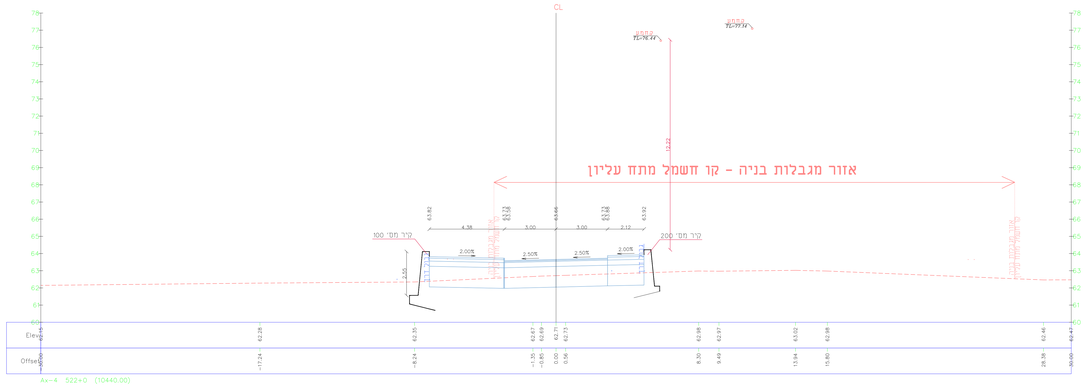

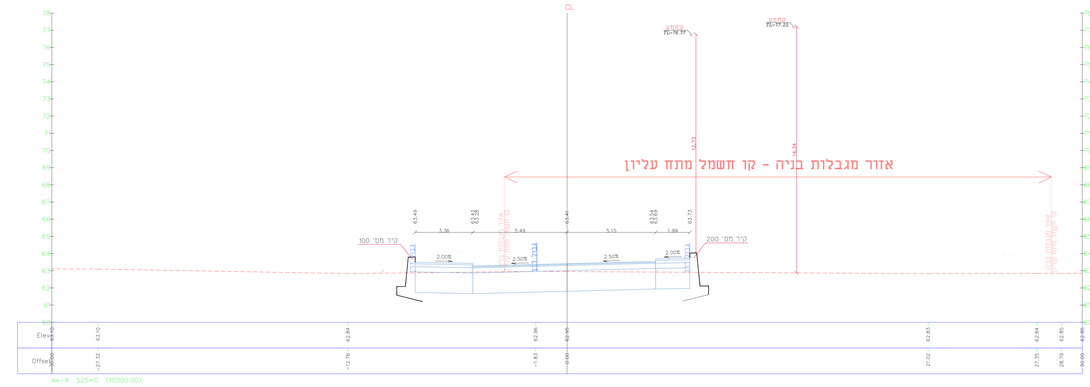

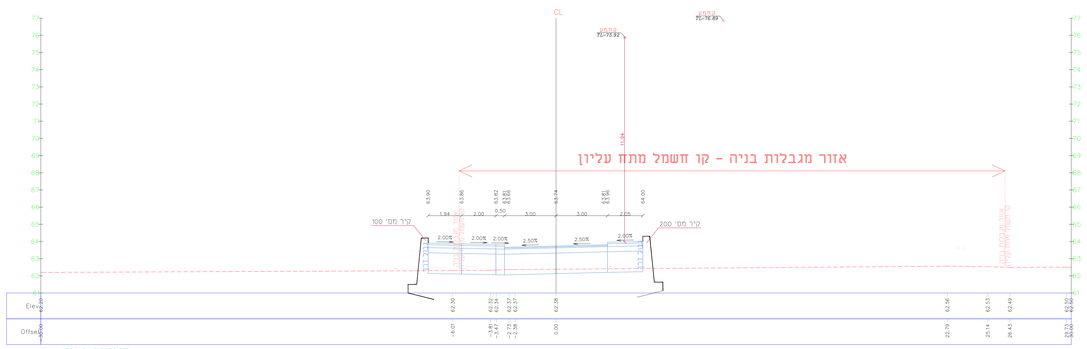

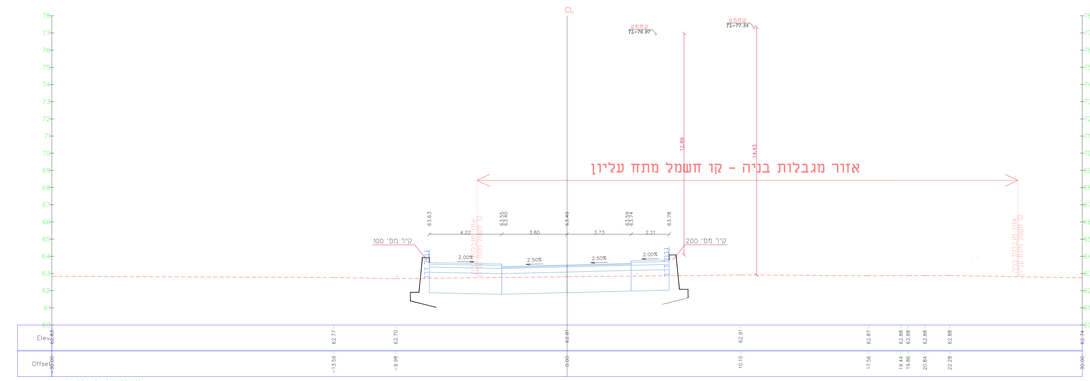

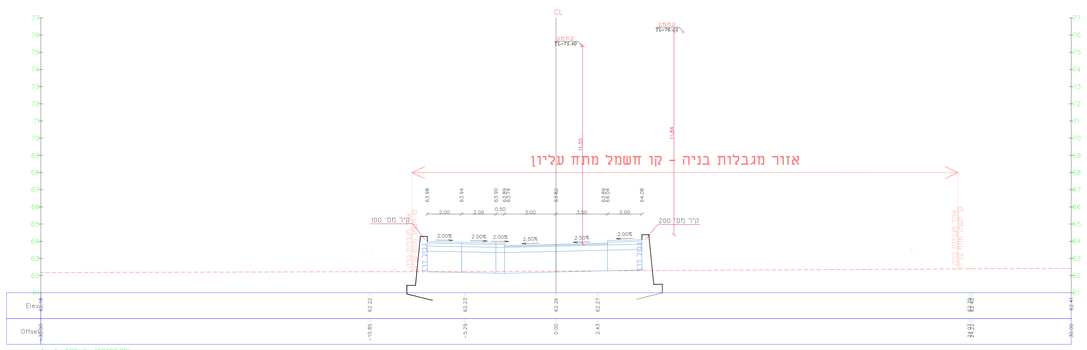

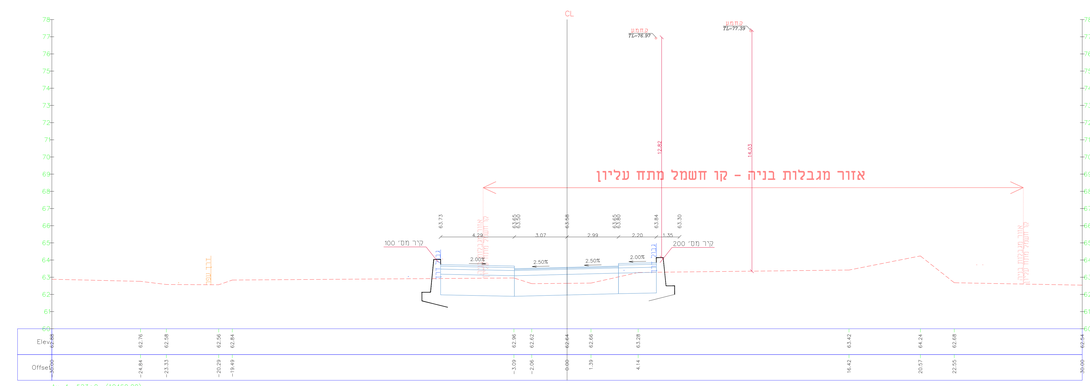

מהדורה	תאריך	תאור עדכון / אסמכתא / יזום העדכון	איש

כל הזכויות שמורות למשרד - אסור העתקה והשמשה לתכליות בלתי מאושרות ללא רשות בכתב.

הערות:

שם הפרויקט:

עיריית עפולה

בשיר עבדאלראזק בע"מ הנדסה אדריכלית ומדידות
מבצעים • יזמים • אחזקת מבנים ועוד
BASHEER
מס' 04-6575974 | ת.ד 50608 מיקוד 3250
מס' 04-6570968 | רח' עמק בית נטופה
E-mail: basheer@basheer.co.il

שם הקובץ:

אז"ת מבואות גלבוע-תמ"ל 1056

שם התכנית:

חוכים לרוחב כביש
כביש מס: 4
חוכים 520-526

שלב הכנה	ראשוני ●	מוכנה ○	מפורט ○			
מהות	לצרכ סק ●	לאישור ○	לתיק ○	לביצוע ○		
תאריך						
מס	28.04.2022	ראאל'	ראאל'			
מהדורה	תאריך	מבצע	שרטט			
מס' פריטים מלווה	AF-85-אז					
מס' גרסא	5.17	מ"מ 30				
1:100 / 1000						