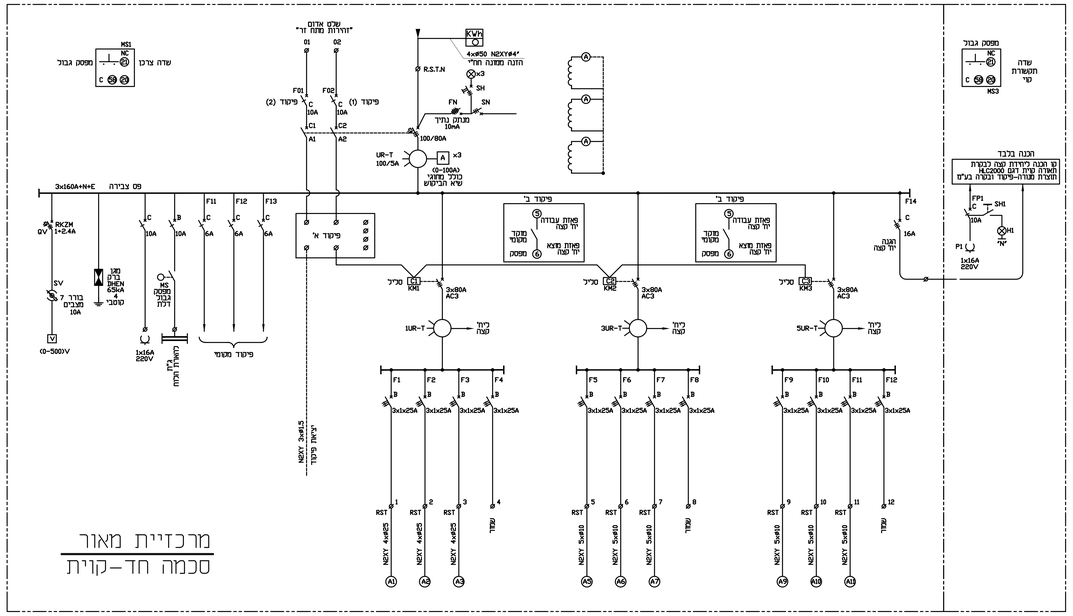

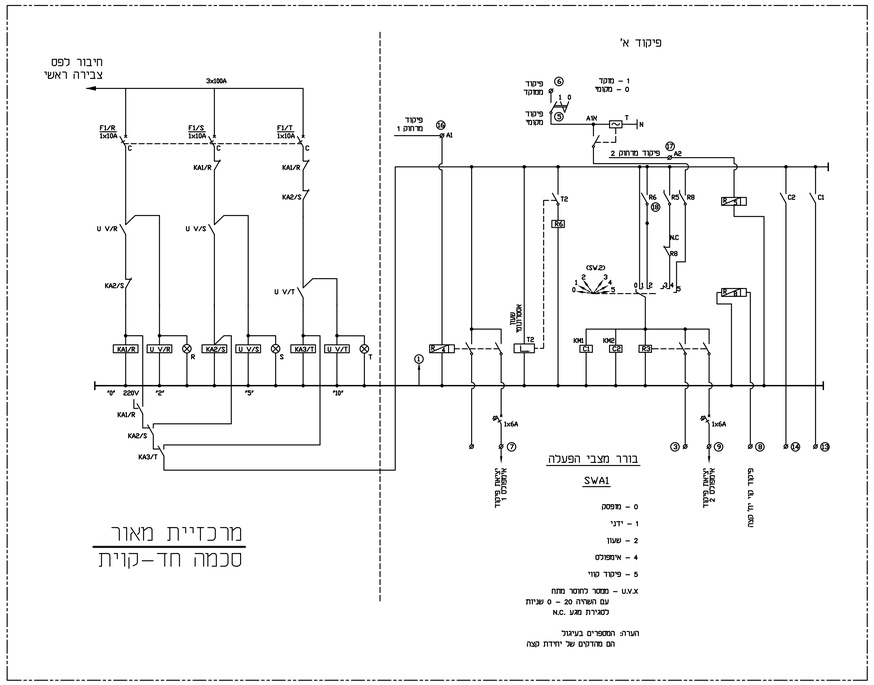

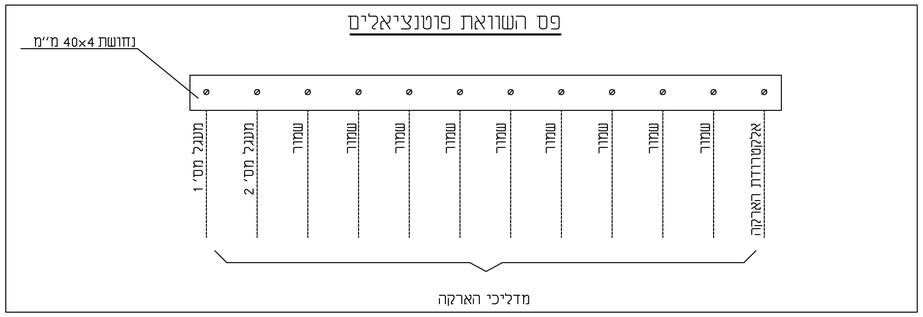

פס מהדקים 60 יחידות

1. N אפס
2. R הזנת יח' קצה
3. S הזנת יח' קצה
4. T הזנת יח' קצה
5. פיקוד מקומי
6. פיקוד ממוקד
7. יציאת פיקוד
אימפולס 1 "לילה"
8. פיקוד קוי מיח' קצה
9. יציאת פיקוד אימפולס 2
10. פנוי
11. פנוי
12. פנוי
13. חיווי C1
14. חיווי C2
15. פנוי
16. אימפולס 1 כניסה
17. אימפולס 2 כניסה
18. שעון אסטרונומי
19. פנוי
20. משותף פתיחת דלתות
21. משותף פתיחת דלתות
22. N אפס
23. הפסקת חשמל ח"ח R
24. הפסקת חשמל ח"ח S
25. הפסקת חשמל ח"ח T
26. משותף לטבעות A.C.
27. $\cos\varphi$ - R - זרם מפסק ראשי
28. $\cos\varphi$ - S - זרם מפסק ראשי
29. $\cos\varphi$ - T - זרם מפסק ראשי
30. טבעות R-C1
31. טבעות S-C1
32. טבעות T-C1
33. פנוי
34. פנוי
35. פנוי
36. טבעות R-C2
37. טבעות S-C2
38. טבעות T-C2
39. מאמ"תים / עומס
40. מאמ"תים / עומס
41. מאמ"תים / עומס
42. מאמ"תים / עומס
43. מאמ"תים / עומס
44. מאמ"תים / עומס
45. מאמ"תים / עומס
46. מאמ"תים / עומס
47. מאמ"תים / עומס
48. מאמ"תים / עומס
49. מאמ"תים / עומס
50. מאמ"תים / עומס
51. מאמ"תים / עומס
52. מאמ"תים / עומס
53. מאמ"תים / עומס
54. מאמ"תים / עומס
55. מאמ"תים / עומס
56. מאמ"תים / עומס
57. מפסק גבוה יח' קצה
58. מפסק גבוה תא צרכן
59. $\cos\varphi$ משותף
60. משותף מפסק גבוה

1) ארון פיקוד יורכב מהרכיבים הבאים : A,B,C
התאים עשויים מפוליאסטר משוריין כדוגמת "ענבר".
2) על דלת תא חח"י יותקן מנעול ציקינדר לפי סטנדרט חח"י.
את ארגז המבטיחים והתכולה יקבל הקבלן במחסני החברה עבור המונים
(ראשי וריאקטיבי) יותקן כוח פרנסיקס לפי דרישות חח"י.
4) בין תא חח"י ותא הצרכן יותקן פתח עבור החיבור בין המונים והמפסק הראשי.
5) תאים C, B, A יכללו פס הארקה איליו יחוברו: א. צנור אספקת מים ראשי,
ב. חיבור משתי אלקטרודות במרחק של 5 מ' אחת מהשניה,
ג. בשני מקומות ההארקה ההתנגדות הכללית לא תעלה
על 5 אום.
6)דרגת אטימות בכל התאים תהיה IP557 לפי ת"י 981 עמיד בפני התזת מים, עמיד מפני חדירת אבק,
עמיד בפני פגיעות מיכניות.
7) בין תא A ל-B תבוצע נקודת התחברות לפוטו צל.
8) הסוקל יעוגן בתוך פלטת בטון בגובה 30 ס"מ.

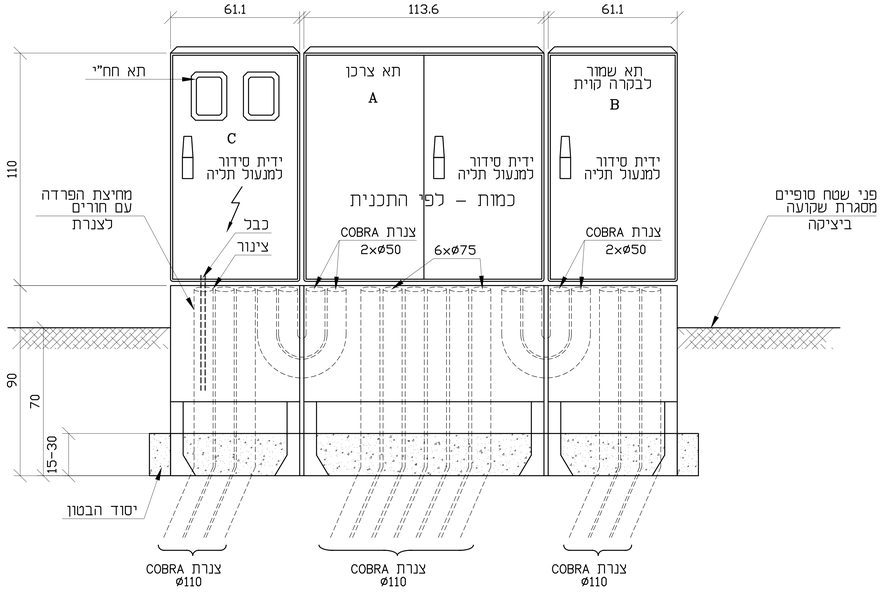

מבנה מרכזית תאורה
ק.מ. 1:20

הפצה

תאריך	מק	מהדורה	מהדורה	מהדורה	מהדורה

מס'	תאור השינוי	תאריך	שרטט	מאשר
2	נמכרז	17.05.2023	אינה	סער
1	עדכון	15.05.2023	אינה	סער

לעיון ○ למכרז ● לביצוע ○

שם המזמין: **עיריית עפולה**

שם הפרויקט: **א.ת. מבואות גלבוע תחייל 1056 עפולה**

מס' עבודה 4728

שם התוכנית: **תוכנית לוח חשמל מרכזיית מאור**

מס' תוכנית 03

ק.מ.

תאריך 25.05.2022

שם קובץ במחשב 4728-Mrk.dwg

אישר	תכנן	שרטט	שינוי
סער	סער	אינה	2

סער מהנדסים
יועצי חשמל ותקשורת בע"מ
רח' בר יהודה 48,(נכין אכיר),ש.ת 448 מק' 04-6996676 פקס: 04-6996679
Email: saar@saar-eng.com

שרטוט זה הינו רכוש בלעדי של סער מהנדסים יועצים אין להעתיקו או להשתמש
בו למטרה כלשהי בלא אישור בכתב מאת החל"מ.

p:\drawing\4728\last\4728-mrk.dwg