יש לקרוא ביחד עם גליון 100
פרטים אופייניים

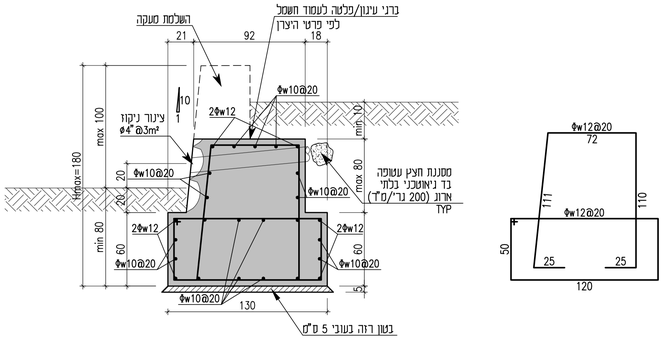

חתך E1-E1
קיר כובד
DH_MAX=1 M
קנ"מ 1:25

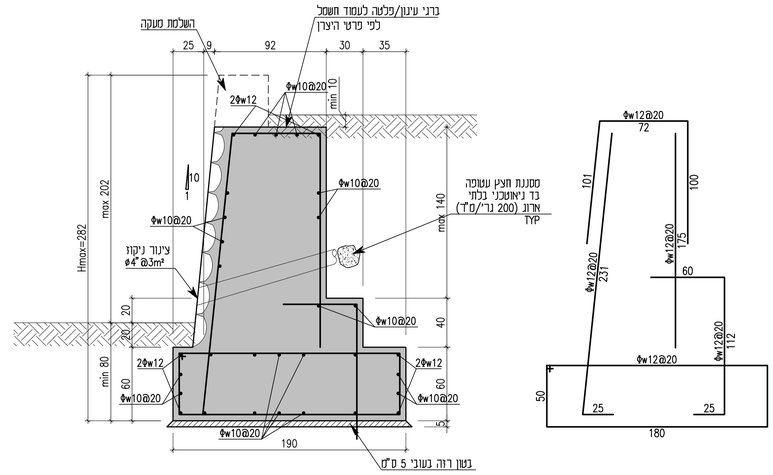

חתך E2-E2
קיר כובד
DH_MAX=2 M
קנ"מ 1:25

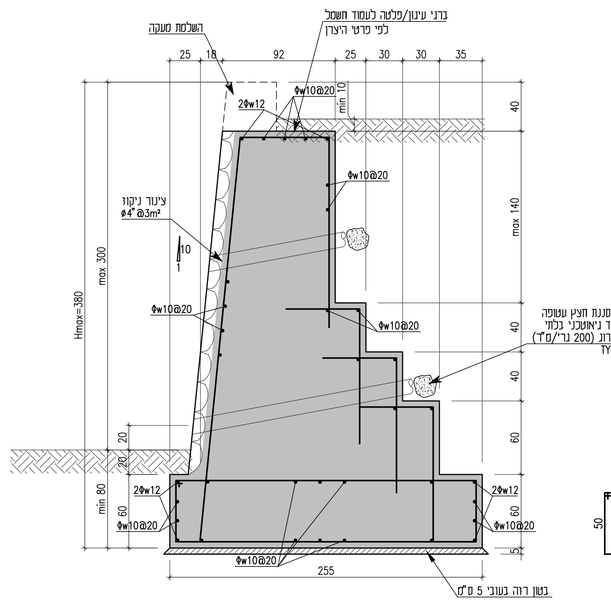

חתך E3-E3
קיר כובד
DH_MAX=3 M
קנ"מ 1:25

הערות :

על המבצע לבקר את המידות ולהודיע למתכנן על כל סטיה, טעות, סתירה או אי התאמה בטרם המשך בעבודה. המתכנן הינו הבעלים הבלעדיים של תכנית זו.

1. אין לצקת ללא אישור המהנדס בשטח. יש לידע את המהנדס לפחות 24 שעות לפני היציקה.
2. הבטון בכל האלמנטים במבנה הוא ב-30 בטונל של רדימיקס או ש"ע, סוסף מינ' "6, חוזק בטון 30 מנפ"מ. הבטון צ.פ. 250, גודל אגרגט מקס' 2.5 ס"מ. הבטון לפי רמת חשיפה הנדרשת בת" 118 טבלה 3 אלא אם נכתב אחרת.
3. יש לקרוא תכנית זאת יחד עם המפרט הטכני וכתב הכמויות.
4. יש ללמוד את כל השרטוטים לפני תחילת העבודה בשטח.
5. כל קירות הבטון בעובי 20 ס"מ או פחות שהוגדרו ע" יועץ הבטיחות כעמידים לאש 120 דקות, יטויחו לפחות צד אחד.

הערה :

1. כיפוף זיון יש לבצע עם רדיוס כיפוף פנימי לפי טבלה 7.1 ת" 466 חלק 1.
2. בכל מקום בתכנית זיון שסמוכו:

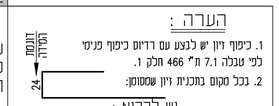

יש לקרוא :

הגרזל המחלק בכל התכניות עליון ותחתון יהיה : Φw8@30
בכל קירות הבטון יש לבצע קלמרות לפחות : Φ6@50/50
אלא אם נכתב אחרת

כל זיון הפלדה בפרוייקט יהיה
ממוטות מצולעים רתיכים
מפלדה מסוג פ- 500W בעלת חוזק
אופייני (Fsk) של 500 מנפ"מ

Φw פ-500W

בעבודות ריתוך יהיה עובי הריתוך המינימלי
בעובי הפח הדק ה"משתתף" בחיבור !!

אין למדוד מידות מהגליון

יש להקפיד על חפייה נכונה. במידה ואין חפייה מספיקה בתכנית, על הקבלן ליידע את המהנדס ולהשלים את החפייה לפי הטבלה.

טבלת אורכי חפייה

קוטר (מ"מ)	אורך החפייה L (ס"מ)
Φw8	80
Φw10	130
Φw12	155
Φw14	180
Φw16	205
Φw18	230
Φw20	260
Φw22	280
Φw25	320
Φw32	410

הצמחת קוצים לכל אלמנט צומח לפי טבלת אורכי עיגון ולפי תכנית הקונסטרוקציה של התקרה הבאה.

עמוד / קיר מגיע וממשיך
עמוד / קיר מגיע ומפסיק
עמוד / קיר מתחיל

Status Rev.																							
קונסטרוקטור	●	●	●	●	●	●	●	●	●	●	●	●	●	●	●	●	●	●	●	●	●	●	●
יזם	●	●	●	●	●	●	●	●	●	●	●	●	●	●	●	●	●	●	●	●	●	●	●
מנהל פרוייקט																							
אדריכל																							
אדריכל נוף																							
יועץ קרקע																							
יועץ אישור																							
יועץ חשמל																							
יועץ אינסטי																							
יועץ כ"א																							
יועץ תנועה																							
Nature of rev.	לסכרז	לסכרז	לסכרז																				
Date of Rev.	07.11.23	06.03.24	30.03.25																				
Revision	1	2	3	4	5	6	7	8	9	10	11												

עודכן לפי מהדורה ** של האדריכל ***

Project : פרוייקט : **אז"ת מבואות גלבוע**
תמ"ל 1056

Client : לקוח : **עיריית עפולה**

Drawing Title : נושא הגיליון :
קירות כובד
חתכים ליד עמוד תאורה
E1, E2, E3

Elevation : מפלס : -----

Scale : קנה מידה : 1:25

Drawing NO. : גליון מס' : 300

Work NO. :	Approved :	Checked :	Designed :	Drawn :
23194	גידי	עדי	שריף	שריף

Edition : מהדורה : 003

Date : (Last revision) תאריך : (עדכון אחרון) 30/03/2025

○ Construction ● Tendering ○ Review ○ Approved

Gidon Zolkov
Consulting
Engineers Ltd.
Kibbutz Yagur Israel
office@zolkov.co.il
www.zolkov.co.il
TL 972-4-9040666 Fax 972-4-9040668

W:\2023\23194 Afula Walls Tamal 1056 - Afula Muni\23194.dwg