Revision	Date of Rev.	Nature of rev.												Status Rev.
11														
10														
9														
8														
7														
6														
5														
4														
3	30.03.25	למכרז	●	●	●	●	●	●	●	●	●	●	●	למכרז
2	07.11.23	למכרז	●	●	●	●	●	●	●	●	●	●	●	למכרז
1	20.09.23	לציון	●	●	●	●	●	●	●	●	●	●	●	לציון
						יועץ תנועה	יועץ כ"א	יועץ אקוסטי	יועץ חומר	יועץ אישור	יועץ קרקע	אדריכל עוף	אדריכל	מנהל פרוייקט	קונסולטנט יום	קונסולטנט

*** עודכן לפי מהדורה ** של האדריכל

הערות :

על המבצע לבקר את המידות ולהודיע למתכנן על כל סטיה, טעות, סתירה או אי התאמה בטרם המשך בעבודה. המתכנן הינו הבעלים הבלעדיים של תכנית זו.

1. אין לצקת ללא אישור המהנדס בשטח. יש לידע את המהנדס לפחות 24 שעות לפני היציקה.
2. הבטון בכל האלמנטים במבנה הוא ב-30 בטונל של רדימיקס או ש"ע, סוסך מינ' "6, חוזק בטון 30 מנפ"מ. הבטון צ.פ. 250, גודל אגרגט סקס' 2.5 ס"מ. הבטון לפי רמת חשיפה הנדרשת בת"י 118 טבלה 3 אלא אם נכתב אחרת.
3. יש לקרוא תכנית זאת יחד עם המפרט הטכני וכתב הכמויות.
4. יש ללמוד את כל השרטוטים לפני תחילת העבודה בשטח.
5. כל קירות הבטון בעובי 20 ס"מ או פחות שהוגדרו ע"י יועץ הבטיחות כעמידים לאש 120 דקות, יטויחו לפחות צד אחד.

הערה :

1. כיפוף זיון יש לבצע עם רדיוס כיפוף פנימי לפי טבלה 7.1 ת"י 466 חלק 1.
2. בכל מקום בתכנית זיון שסמוכו:

הגרזל המחלק בכל התכניות עליון ותחתון יהיה : Φw8@30
בכל קירות הבטון יש לבצע קלמרות לפחות : ø6@50/50
אלא אם נכתב אחרת

כל זיון הפלדה בפרוייקט יהיה
ממוטות מצולעים רתיכים
מפלדה מסוג פ- 500W בעלת חוזק
אופייני (Fsk) של 500 מנפ"מ

Φw 500W-פ

בעבודות ריתוך יהיה עובי הריתוך המינימלי בעובי הפח הדק ה"משתתף" בחיבור !!

אין למדוד מידות מהגליון

יש להקפיד על חפייה נכונה. במידה ואין חפייה מספיקה בתכנית, על הקבלן ליידע את המהנדס ולהשלים את החפייה לפי הטבלה.

טבלת אורכי חפייה

קוטר (מ"מ)	אורך החפייה L (ס"מ)
Φw8	80
Φw10	130
Φw12	155
Φw14	180
Φw16	205
Φw18	230
Φw20	260
Φw22	280
Φw25	320
Φw32	410

הצמחת קוצים לכל אלמנט צומח לפי טבלת אורכי עיגון ולפי תכנית הקונסטרוקציה של התקרה הבאה.

עמוד / קיר מגיע וממשיך
עמוד / קיר מגיע ומפסיק
עמוד / קיר מתחיל

Project : פרוייקט : **אז"ת מבואות גלבוע תמ"ל 1056**

Client : לקוח : **עיריית עפולה**

Drawing Title : נושא הגיליון : **קיר כובד פרטים אופייניים**

Elevation : מפלס : -----

Scale : קנה מידה : 1:10 1:25

Drawing NO. : גליון מס' : 100

Drawn :	Designed :	Checked :	Approved :	Work NO. :
שריף	שריף	עדי	גידי	23194

Edition : מהדורה : 003

Date : (Last revision) תאריך : (עדכון אחרון) 30/03/2025

○ Construction ● Tendering ○ Review ○ Approved

Gidon Zolkov
Consulting
Engineers Ltd.
Kibbutz Yagur Israel
office@zolkov.co.il
www.zolkov.co.il
TL 972-4-9040666 Fax 972-4-9040668

W:\2023\23194 Afula Walls Tamal 1056 - Afula Muni\23194.dwg

יש לקרוא חתכים אלה
עם פרטי אדריכל הנוף

ראה מיקום חתכים לפי
תכניות אדריכל הנוף ומתכנן התנועה.

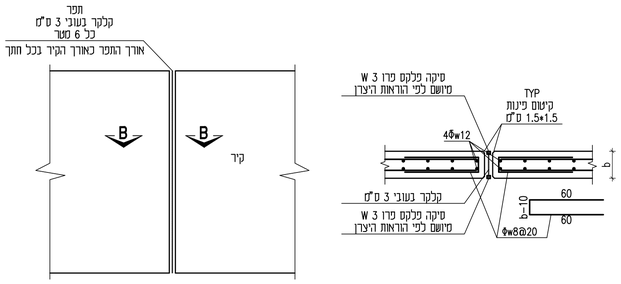

מבט על הקיר

חתך B

פרט B
תפר בקירות תומכים
קנ"מ 1:25

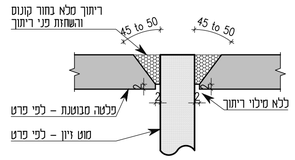

פרט חור קונוס
1:25

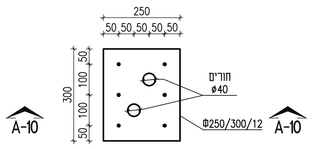

PL A-10
1:10 קנ"מ
מידות בס"מ

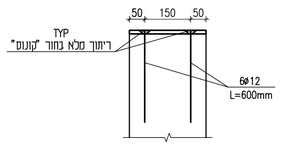

חתך A-10
1:10 קנ"מ
מידות בס"מ

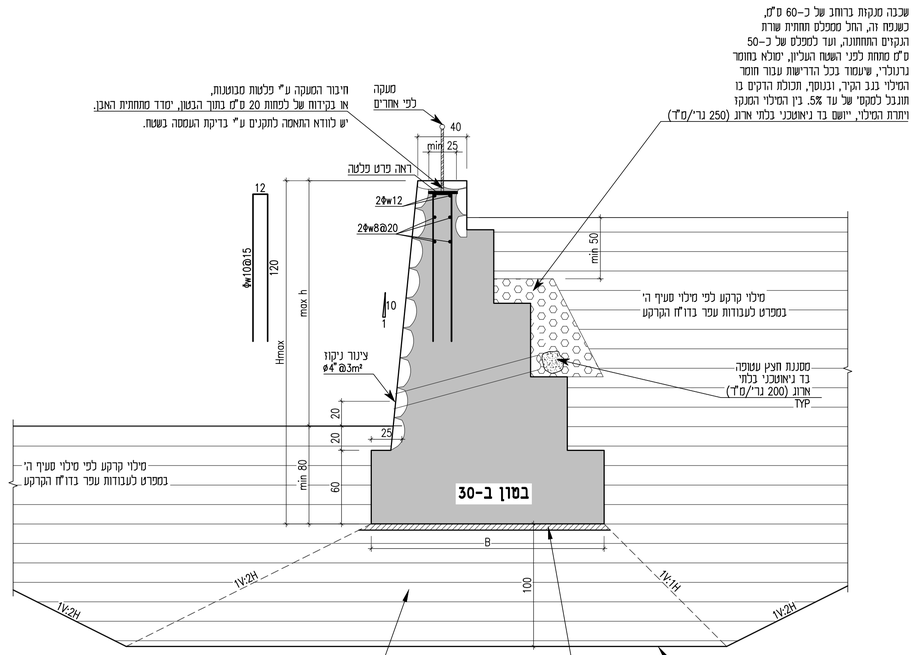

חתך אופייני
קיר כובד
קנ"מ 1:25