יש לקרוא ביחד עם גליון 100
פרטים אופייניים

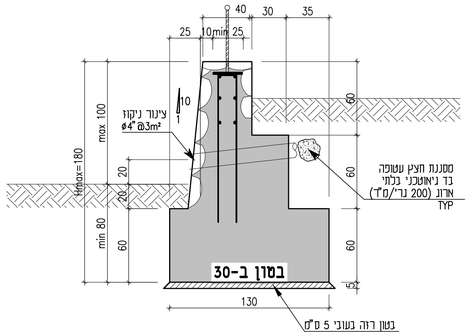

חתך 1-1
קיר כובד
DH_MAX=1 M
קנ"מ 1:25

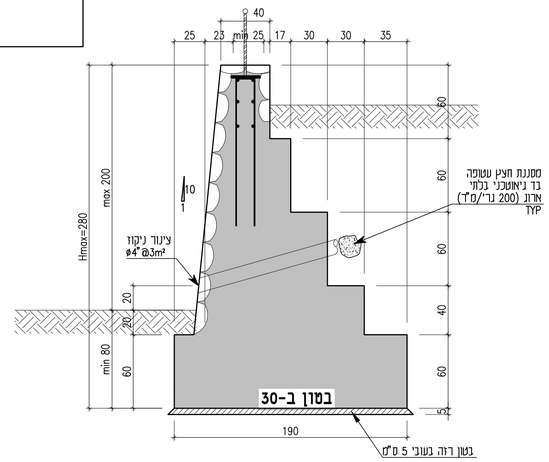

חתך 2-2
קיר כובד
DH_MAX=2 M
קנ"מ 1:25

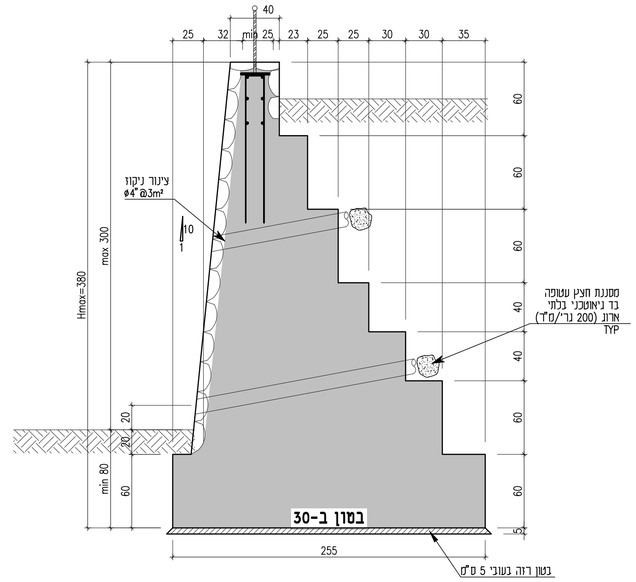

חתך 3-3
קיר כובד
DH_MAX=3 M
קנ"מ 1:25

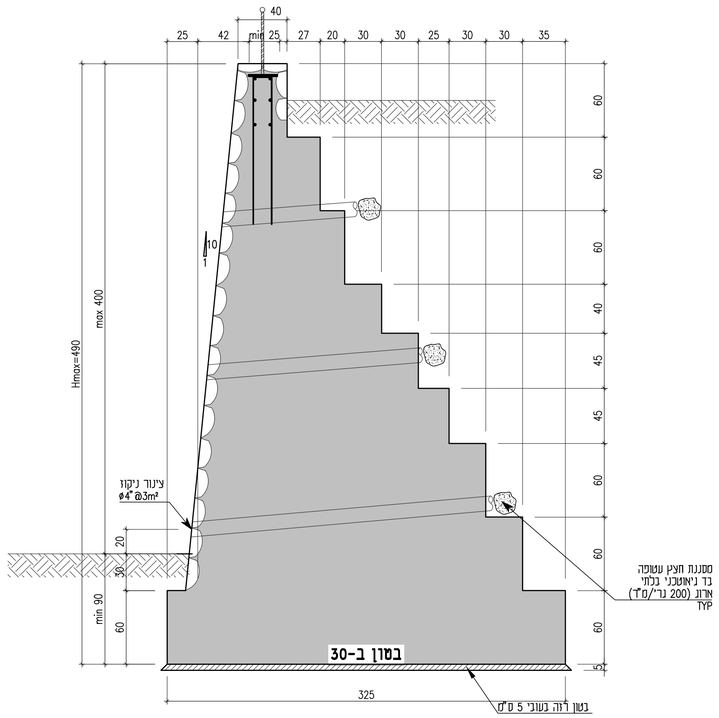

חתך 4-4
קיר כובד
DH_MAX=4 M
קנ"מ 1:25

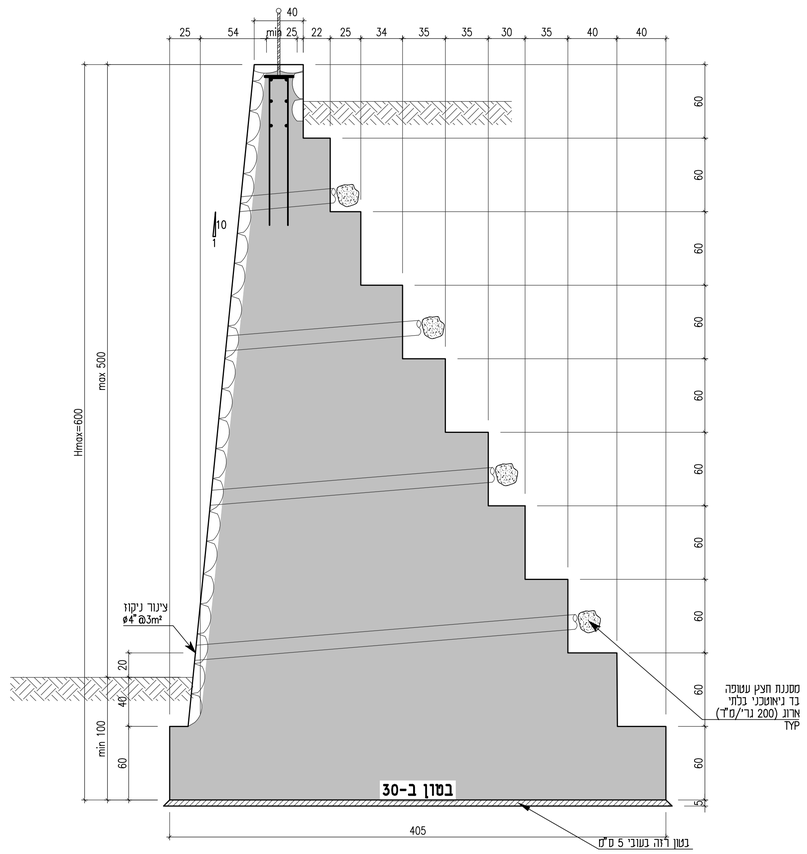

חתך 5-5
קיר כובד
DH_MAX=5 M
קנ"מ 1:25

הערות :

על המבצע לבקר את המידות ולהודיע למתכנן על כל סטיה, טעות, סתירה או אי התאמה בטרם המשך בעבודה. המתכנן הינו הבעלים הבלעדיים של תכנית זו.

1. אין לצקת ללא אישור המהנדס בשטח. יש לידע את המהנדס לפחות 24 שעות לפני היציקה.
2. הבטון בכל האלמנטים במבנה הוא ב-30 בטונל של רדימיקס או ש"ע, סוסף מינ' "6, חוזק בטון 30 מנפ"מ. הבטון צ.פ. 250, גודל אגרגט מקסי' 2.5 ס"מ. הבטון לפי רמת חשיפה הנדרשת בת"י 118 טבלה 3 אלא אם נכתב אחרת.
3. יש לקרוא תכנית זאת יחד עם המפרט הטכני וכתב הכמויות.
4. יש ללמוד את כל השרטוטים לפני תחילת העבודה בשטח.
5. כל קירות הבטון בעובי 20 ס"מ או פחות שהוגדרו ע"י יועץ הבטיחות כעמידים לאש 120 דקות, יטויחו לפחות צד אחד.

Project : פרויקט :	אז"ת מבואות גלבוע תמ"ל 1056
Client : לקוח :	עיריית עפולה
Drawing Title : נושא הגיליון :	קירות כובד חתכים 1,2,3,4,5
Elevation : מפלס :	-----
Scale : קנה מידה :	1:25
Drawing NO. : גליון מס' :	200

Work NO. :	Approved :	Checked :	Designed :	Drawn :
23194	גידי	עדי	שריף	שריף

Edition : מהדורה :	004
Date : (Last revision) תאריך : (עדכון אחרון)	30/03/2025

○ Construction ● Tendering ○ Review ○ Approved

Kibbutz Yagur Israel
Gidon Zolkov
Consulting
Engineers Ltd.
office@zolkov.co.il
www.zolkov.co.il
TL 972-4-9040666 Fax 972-4-9040668

W:\2023\23194 Afula Walls Tamal 1056 - Afula Muni\23194.dwg

הערה :

1. כיפוף זיון יש לבצע עם רדיוס כיפוף פנימי לפי טבלה 7.1 ת"י 466 חלק 1.
2. בכל מקום בתכנית זיון שסמוכו:

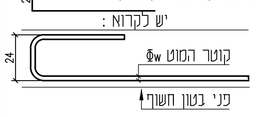

הגרזל המחלק בכל התכניות עליון ותחתון יהיה : Φw8@30
בכל קירות הבטון יש לבצע קלמרות לפחות : Φ6@50/50
אלא אם נכתב אחרת

כל זיון הפלדה בפרוייקט יהיה
ממוטות מצולעים רתיכים
מפלדה מסוג פ- 500W בעלת חוזק
אופייני (Fsk) של 500 מנפ"מ

פ-500W Φw

בעבודות ריתוך יהיה עובי הריתוך המינימלי בעובי הפח הדק ה"משתתף" בחיבור !!

אין למדוד מידות מהגליון

יש להקפיד על חפייה נכונה. במידה ואין חפייה מספיקה בתכנית, על הקבלן ליידע את המהנדס ולהשלים את החפייה לפי הטבלה.

טבלת אורכי חפייה

קוטר (מ"מ)	אורך החפייה L (ס"מ)
Φw8	80
Φw10	130
Φw12	155
Φw14	180
Φw16	205
Φw18	230
Φw20	260
Φw22	280
Φw25	320
Φw32	410

הצמחת קוצים לכל אלמנט צומח לפי טבלת אורכי עיגון ולפי תכנית הקונסטרוקציה של התקרה הבאה.

עמוד / קיר מגיע וממשיך
עמוד / קיר מגיע ומפסיק
עמוד / קיר מתחיל

Revision	Date of Rev.	Nature of rev.	
1	20.09.23	לעיון	
2	07.11.23	למכרז	
3	06.03.24	למכרז	
4	30.03.25	למכרז	
5			
6			
7			
8			
9			
10			
11			

Status Rev.											
קונסטרוקטור	•	•	•	•	•	•	•	•	•	•	•
יזם	•	•	•	•	•	•	•	•	•	•	•
מנהל פרוייקט	•	•	•	•	•	•	•	•	•	•	•
אדריכל	•	•	•	•	•	•	•	•	•	•	•
יועץ קרקע	•	•	•	•	•	•	•	•	•	•	•
יועץ אישום	•	•	•	•	•	•	•	•	•	•	•
יועץ חשמל	•	•	•	•	•	•	•	•	•	•	•
יועץ אינסטי	•	•	•	•	•	•	•	•	•	•	•
יועץ כיבוי	•	•	•	•	•	•	•	•	•	•	•
יועץ תנועה	•	•	•	•	•	•	•	•	•	•	•

*** עודכן לפי מהדורה ** של האדריכל ***