עודכן לפי מהדורה ** של האדריכל

Status Rev.		Nature of rev.	Date of Rev.	Revision
לתיקון	לעיון	לעיון	19.12.23	1
לתיקון	לעיון	לעיון	13.03.24	2
לתיקון	לסכרז	לסכרז	30.03.25	3
				4
				5
				6
				7
				8
				9
				10
				11

קונסטרוקטור	מנהל פרויקט
יום	אדריכל
יועץ קרקע	אדריכל נוף
יועץ אישום	יועץ חשמל
יועץ אינסטי	יועץ כ"א
יועץ תנועה	יועץ אקוסטי

הערות :

על המבצע לבקר את המידות ולהודיע למתכנן על כל סטיה, טעות, סתירה או אי התאמה בטרם המשך בעבודה. המתכנן הינו הבעלים הבלעדיים של תכנית זו.

1. אין לצקת ללא אישור המהנדס בשטח. יש לידע את המהנדס לפחות 24 שעות לפני היציקה.
2. הבטון בכל האלמנטים במבנה הוא ב-30 בטונל של רדימיקס או ש"ע, סוסף מינ' "6, חוזק בטון 30 מנפ"מ. הבטון צ.פ. 250, גודל אגרגט מקסי' 2.5 ס"מ. הבטון לפי רמת חשיפה הנדרשת בת" 118 טבלה 3 אלא אם נכתב אחרת.
3. יש לקרוא תכנית זאת יחד עם המפרט הטכני וכתב הכמויות.
4. יש ללמוד את כל השרטוטים לפני תחילת העבודה בשטח.
5. כל קירות הבטון בעובי 20 ס"מ או פחות שהוגדרו ע"י יועץ הבטיחות כעמידים לאש 120 דקות, יטוייחו לפחות צד אחד.

Project : פרוייקט: **אז"ת מבואות גלבוע**
תמ"ל 1056

Client : לקוח : **עיריית עפולה**

Drawing Title : נושא הגיליון :
קיר דיפון
חתכים 300, 301

Elevation :	----- מפלס :
Scale :	1:25 קנה מידה :
Drawing NO. :	500 גליון מס' :

Work NO. :	Approved :	Checked :	Designed :	Drawn :
23194	גידי	עדי	שריף	שריף

Edition :	003 מהדורה :
Date : (Last revision)	30/03/2025 תאריך : (עדכון אחרון)

○ Construction ● Tendering ○ Review ○ Approved

Gidon Zolkov
Consulting
Engineers Ltd.
Kibbutz Yagur Israel
office@zolkov.co.il
www.zolkov.co.il
TL 972-4-9040666 Fax 972-4-9040668

W:\2023\23194 Afula Walls Tamal 1056 - Afula Muni\23194.dwg

הערה :

1. כיפוף זיון יש לבצע עם רדיוס כיפוף פנימי לפי טבלה 7.1 ת" 466 חלק 1.
2. בכל מקום בתכנית זיון שסומן:

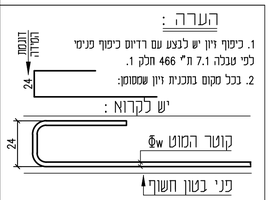

הגרזל המחלק בכל התכניות עליון ותחתון יהיה : Φw8@30
בכל קירות הבטון יש לבצע קלסרות לפחות : Ø6@50/50
אלא אם נכתב אחרת

כל זיון הפלדה בפרוייקט יהיה
ממוטות מצולעים רתיכים
מפלדה מסוג פ- 500W בעלת חוזק
אופייני (Fsk) של 500 מנפ"מ
Φw 500W-פ

בעבודות ריתוך יהיה עובי הריתוך המינימלי
בעובי הפח הדק ה"משתתף" בחיבור !!

אין למדוד מידות מהגליון

יש להקפיד על חפייה נכונה. במידה ואין חפייה מספיקה בתכנית, על הקבלן ליידע את המהנדס ולהשלים את החפייה לפי הטבלה.

טבלת אורכי חפייה

קוטר (מ"מ)	אורך החפייה L (ס"מ)
Φw 8	80
Φw 10	130
Φw 12	155
Φw 14	180
Φw 16	205
Φw 18	230
Φw 20	260
Φw 22	280
Φw 25	320
Φw 32	410

הצמחת קוצים לכל אלמנט צומח
לפי טבלת אורכי עיגון
ולפי תכנית הקונסטרוקציה
של התקרה הבאה.

עמוד / קיר מגיע וממשיך
עמוד / קיר מגיע ומפסיק
עמוד / קיר מתחיל

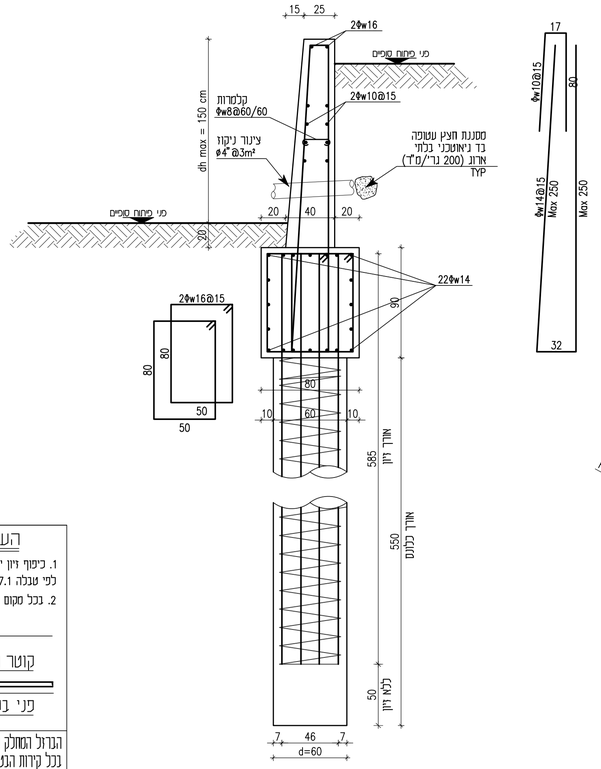

Section 300
dh max=1.50
1:25 קנ"מ

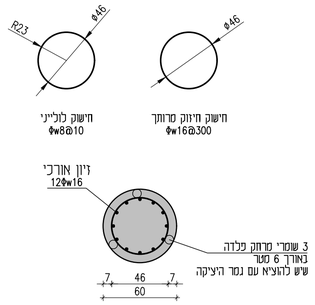

כיסוי הבטון 7 ס"מ

פרט כלונס קוטר 60 ס"מ
1:25 קנ"מ

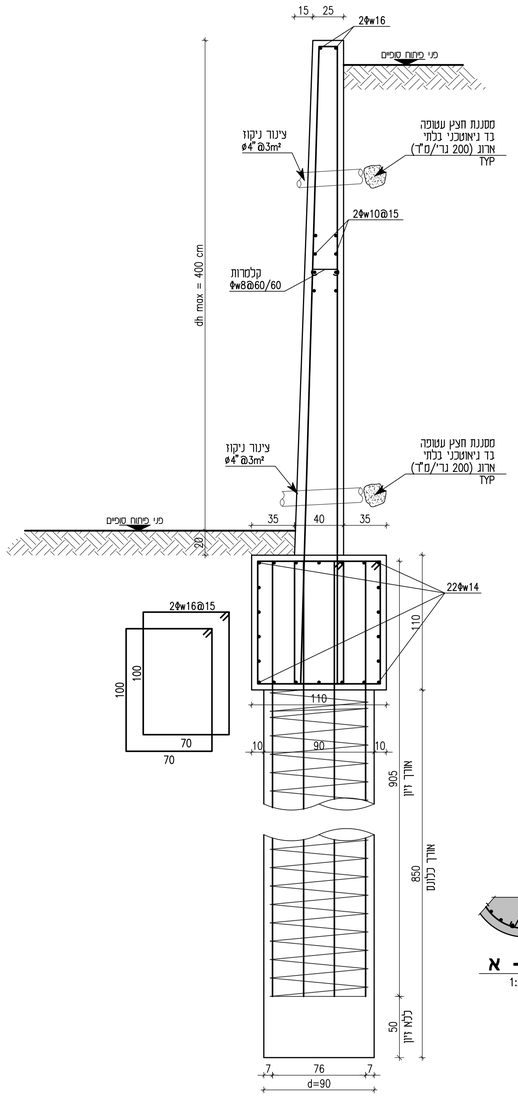

Section 301
dh max=4.00
1:25 קנ"מ

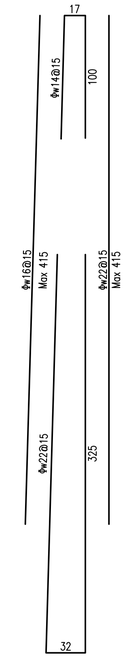

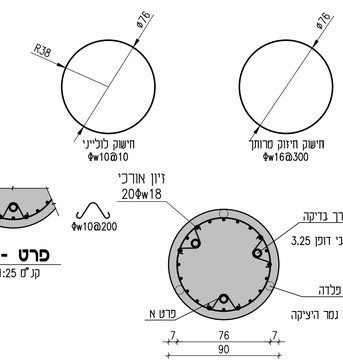

פרט - א
1:25 קנ"מ

כיסוי הבטון 7 ס"מ

פרט כלונס קוטר 90 ס"מ
1:25 קנ"מ

הערות לכלונסאות

* יש לצקת את הכלונסאות 10-20 ס"מ מעל המפלס התוכנן.
* יש לסתת את החלק העליון (10-20 ס"מ) של הכלונס לחשיפת בטון נקי תוך שמירה על היזון הקיים.
* הפלדה בכלונסאות תהיה פלדה רתיכה לפי המפרט המיוחד .
* יועץ הקרקע או נציגו יהיה נוכח בזמן קידוח הכלונסאות . האורך הסופי של הכלונסאות יקבע ע"י יועץ הקרקע בהתאם לממצאים ו \ או לבדיקות בזמן הביצוע .
* לקידוח כלונסאות יש צורך במכונת קידוח חזקה.
* בכל מקרה תבוצע היציקה באמצעות ציגור טרמי שיגיע עד תחתית הקידוח .
* על המבצע להקפיד על ביצוע ההוראות הכלולות במפרט המיוחד ולעיין בדו"ח יועץ הקרקע לפני הביצוע . על הקבלן להיות מצויד בציוד המתאים לקידוח לעומקים ולקטרים הנדרשים .
* תקינות כל הכלונסאות תיבדק ע"י בדיקות סוניות . במידה והבדיקות לא משביעות רצון , יבצע הקבלן קידוחי גלעין על חשבונו בהתאם להוראות המפקח . בדיקות אולטרסוניות יתבצעו לפחות ל - 50% מהכלונסאות
* לפני ביצוע הכלונסאות יש לוודא מיקום מערכות קיימות על מנת לא לפגוע בהם . ע"י חפירות נישוש .
* ביצוע הכלונסאות יהיה לסירוגין כל כלונס שלישי באותו יום עבודה . קידוח כלונס חדש ייעשה ליד כלונס יצוק רק לאחר 72 שעות מזמן יציקתו ובכל מקרה לא לפני קבלת 50% מחוזקו הסופי של הבטון .