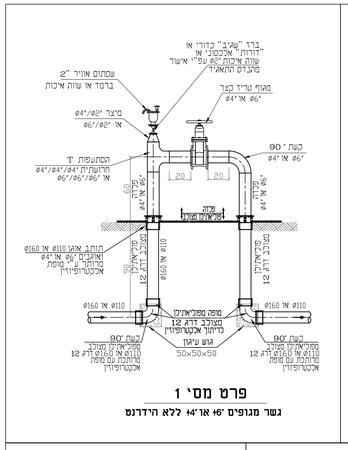

פרט מס' 1
גשר מגופים "6 או "4 ללא הידרנט

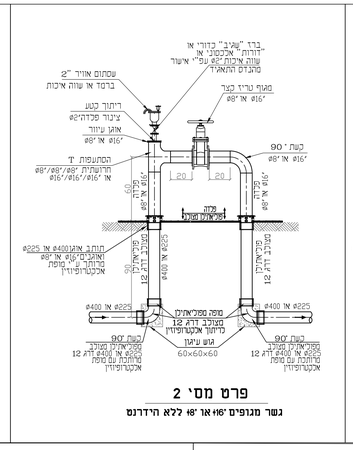

פרט מס' 2
גשר מגופים "6 או "4 ללא הידרנט

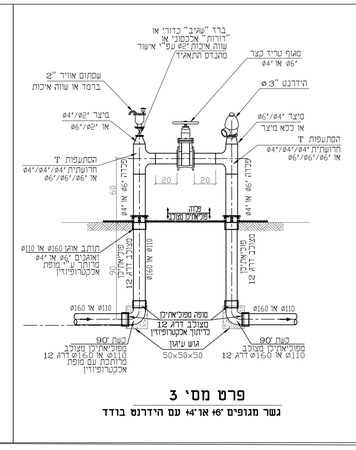

פרט מס' 3
גשר מגופים "6 או "4 עם הידרנט בודד

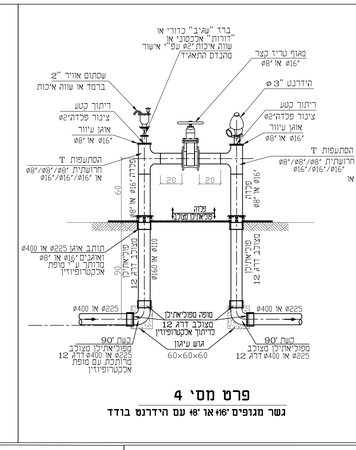

פרט מס' 4
גשר מגופים "6 או "8 עם הידרנט בודד

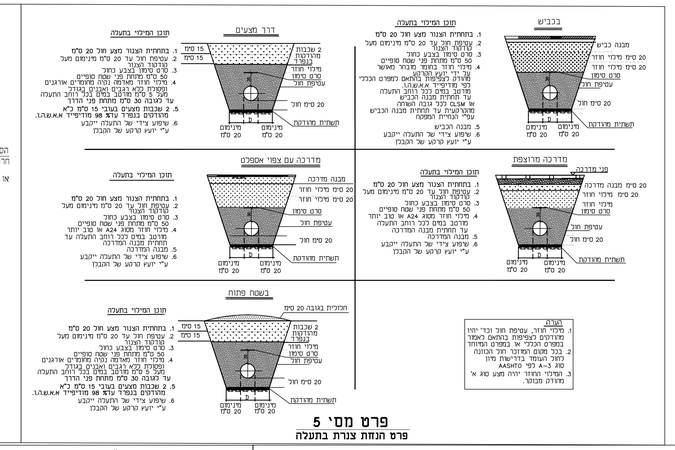
בכביש
מבנה בכביש
20 סמ' מדרגי חוזר
20 סמ' מדרגי חוזר
עטיפת חול
20 סמ' חול
תשתית מדורגת
מינימום 20 סמ'
מינימום 20 סמ'
תוכן המדרגי בתעלה
1. בתחתית הצנור מצע חול 20 סמ'
2. עטיפת חול עד 20 סמ' מינימום מעל הדרגה העליון
3. כסוי מיתון בצבע כחול
50 סמ' מתחת מי שפה סופיים
4. מדרגי חוזר בחומר מקומי מאושר
(לא יותר מ-1.5מ' לאורך)
5. מדרגות בגבהים אחידים כמפורט מהנדס
6. מדרגות בפסים בכל רוחב התעלה
7. עד המחיצה מבנה הבניים
8. אבנים בכל גובה השפה
מהנדס עד המחיצה מבנה הבניים
עפ"י הוראת המפקח
9. מנגנה הבניים
10. שימוש ברדי של התעלה ייבוצע
ע"י יועץ קרקע של הבנבן
דרך מקצים
2 שכבות מהודקות נפוץ
מדרגי חוזר
כסוי מיתון
עטיפת חול
20 סמ' חול
תשתית מדורגת
15 סמ'
15 סמ'
מינימום 20 סמ'
מינימום 20 סמ'
מדרכה מדורגת
מנבה מדרכה
20 סמ' מדרגי חוזר
20 סמ' מדרגי חוזר
עטיפת חול
20 סמ' חול
תשתית מדורגת
מינימום 20 סמ'
מינימום 20 סמ'
מנבה מדרכה
20 סמ' מדרגי חוזר
20 סמ' מדרגי חוזר
עטיפת חול
20 סמ' חול
תשתית מדורגת
מינימום 20 סמ'
מינימום 20 סמ'
נשטח פתוח
תכולת גובה 20 סמ'
2 שכבות מהודקות נפוץ
מדרגי חוזר
כסוי מיתון
עטיפת חול
20 סמ' חול
תשתית מדורגת
15 סמ'
15 סמ'
מינימום 20 סמ'
מינימום 20 סמ'
הערה
1. מדרגי חוזר, עטיפת חול וכו' יהיו מדורגים לבפיפות בהתאם לאמור נמפים הנבלי או בנפיים ובהתוה
2. בכל מקום המיתון יחל הכנה כחול העמוד בדרישת מיון
3. המדרגי תחזור יהיה מצע סוג א' מדרג מכוני.

פרט מס' 5
פרט הנחת צנרת בתעלה

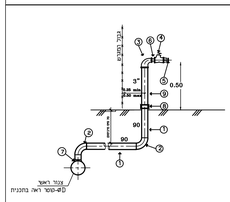

N	האביזרים	קטר	כמות
1	ציטוי מסמאר לקר וה"י ומוש	90	–
2	חיתיל"ש כריתוד מסמאר	90	2
3	חיתי מעבר עם הברגה מגיפת	3"×2"	1
4	תעוה בדיר שבר עם הברגה א. מתוה אלבלבי. דחוק	2"	1
5	מכם	2"	1
6	ריפר כפר	2"	1
7	המתעוה מע הרחשוד	90/2"/2"	1
8	מפה מעבר הברגה חשבון. 2.6 מסאיאים נמדיה. 2"×90/3" מכל מפה ריתוד אלבטרופיוזין	90/3"	1
9	ציטוי מדיה בכלא ציטוי רחשבון הנבנה על" קבוקים ולא	3"	

פרט מס' 6
הכנה לחיבור מים בדוד לחשמלייה "Ø3"/Ø2"

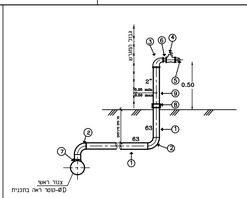

N	האביזרים	קטר	כמות
1	ציטוי מסמאר לקר וה"י ומוש	63	–
2	חיתיל"ש כריתוד מסמאר	63	2
3	חיתי מעבר עם הברגה מגיפת	2"	1
4	תעוה בדיר שבר עם הברגה א. מתוה אלבלבי. דחוק	1"	1
5	מכם	1"	1
6	ריפר כפר	1"	1
7	המתעוה מע הרחשוד	63"/1"/63	1
8	מפה מעבר הברגה חשבון. 2.6 מסאיאים נמדיה. 2"×63/2" מכל מפה ריתוד אלבטרופיוזין	63/2"	1
9	ציטוי מדיה בכלא ציטוי רחשבון הנבנה על" קבוקים ולא	2"	

פרט מס' 7
הכנה לחיבור מים בדוד לברזייה לשתייה "Ø2"/Ø1"

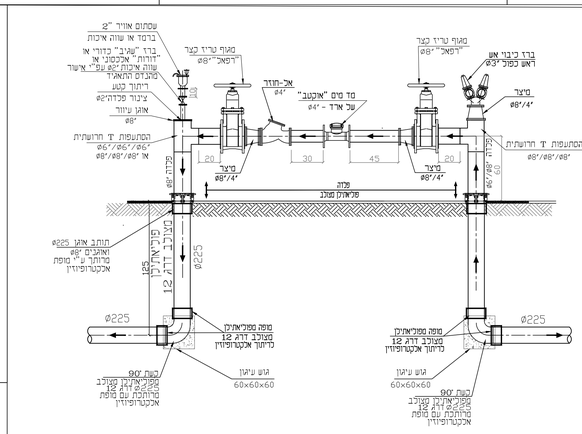
שמתום אוויר "2
ברבר או עווה איכות
מפוף טריז קצר
"Ø6 אל "Ø8
ברז "שביב" כדורי או "דורות" אכסטרו או עווה איכות "Ø2 על" אישר מהבדס התאיל
ברז ביבוי אש ראש כפול "Ø3
מיצר "Ø4/"Ø4
מד סים "אוכטב" של ארד - "Ø4
אל-חוזר "Ø4
מיצר "Ø8/"Ø4
מדה
פלאיאיקן מצוב
מיצר "Ø8/"Ø4
מיצר "Ø8/"Ø4
מיצר "Ø8/"Ø4