א. בטון יצוק באתר

1. סוג הבטון ב–30 לפחות.
2. סוג הפלדה – פלדה מצולעת לפי ת"י 4466 על חלקיו.
3. חפיפת המוטות תבוצע עפ"י ת"י 466–1 אך לא תוקטן מ–50 פעמים הקוטר.
4. יציקת קירות מזקנו המוצא/כניסה תבוצע באותה יציקה עם הפסקת יציקה של שנה מקסימום בין שלב יציקת הרצפה ליציקת הקירות.
5. פרט הפסקת יציקה בין ריצפה לקירות יעשה ע"י חוספוס יסודי של החפר לעומק כ–7.0 מ"מ וסילוק כל צמנט החיספוס יעשה לכל רוחב החפר .
6. קיטום פינות 2.0/2.0 ס"מ.
7. גמר הבטונים –בתיאום עם אדר' נוף– גמר בטון חלק חזותי
8. בתעדר הנחיה נופית–גמר הבטון יהיה כותות עץ ורקטנגלים לא מהוקצעים ברוחב סו ס"מ מונחים לסרוגין.
9. אורך הכנף CL1 נקבע בהתאם לשיפוע הכנף מינימום שיפוע 1:2.5 בין קצה הכיר לראש הכנפון.
10. כאשר אורך המדרון בשיפוע גדול מ 1:3 או במצב אחר שאינו סטנדרטי ואינו מתאים לשיפוע הכנף הסטנדרטית , יבוצע תכנון מותאם לשיפוע המדרון בתאום עם אדר' הנוף.

ב. ביטוס

11. ביטוס המעביר ועבודות עפר יבוצעו בהתאם לחפורט בחפרט הכללי והמיוחד ולפי הנחיות יועץ הביטוס והמתכנן.

ג. חיבור למערכת הניקוז

12. תכנון התחברות לתעלות החוצות ולתעלות בכיש בצדדים לפי תכנית מפורטת של יועץ הניקוז.
13. חיבור שולי דיפון תעלות אחרים למתקנו המוצא/ כניסה יבוצע בהתאם לפרטים הסטנדרטים של החברה.

תרשים סביבה

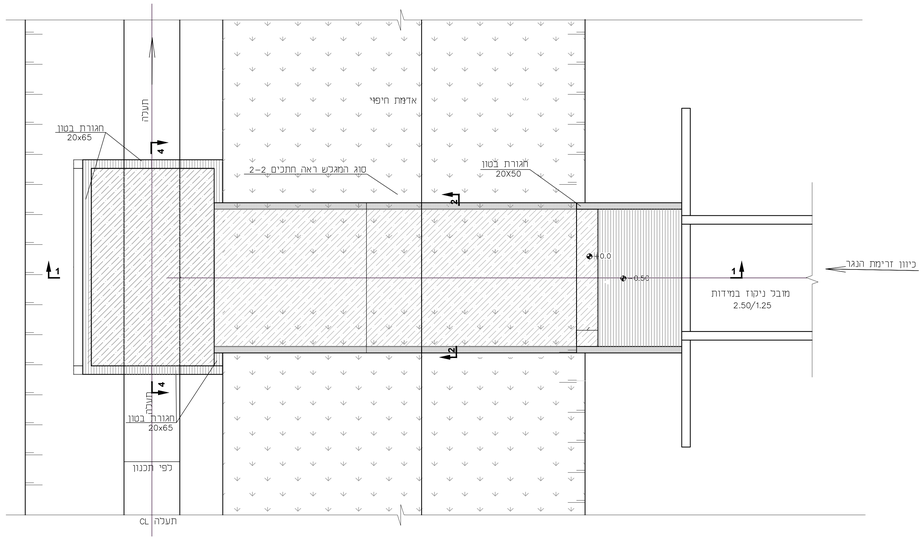

מתקני כניסה ויציאה של מעבירים מים מלבניים
קנ"מ 1:25

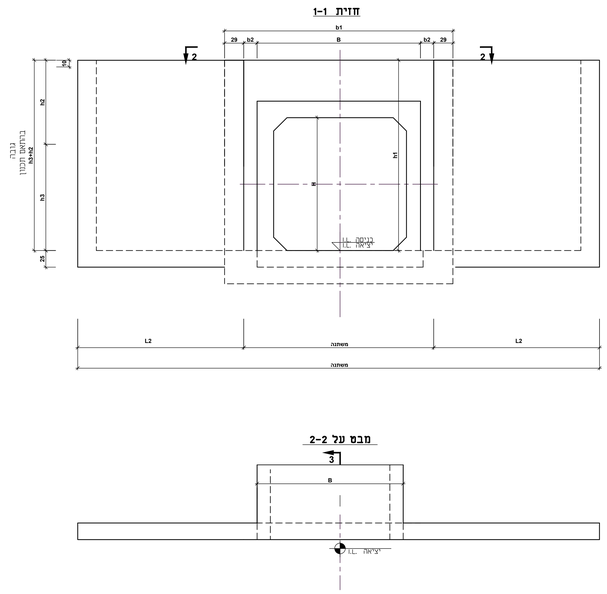

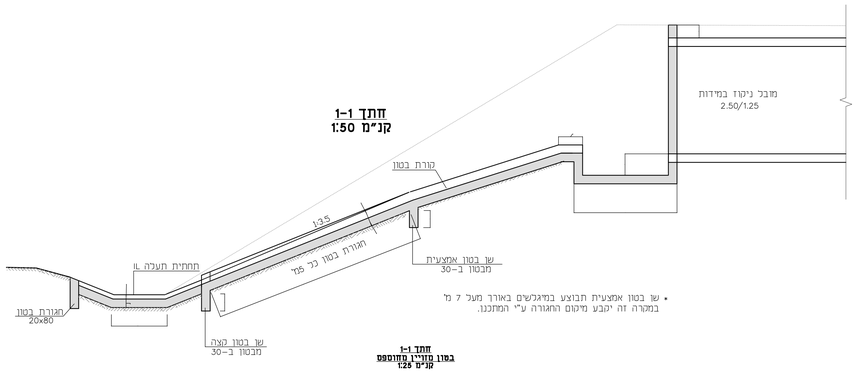

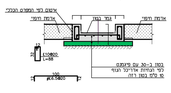

פרט מוצא קו ניקוז לנחל לגלבוע?
קנ"מ 1:50

בחירת ממדים סטנדרטים בהתאם לגובה ורוחב הפתח הנקי של המתקן ובהתאם לטבלאות הבאות:
הטבלאות המוצגות הינן עם מידות ערכי מינימום , יש לבדוק את המידות בהתאם לתכנון המפורט ולהתחשב בבלט הנדרש מעל חיפוי המדרון

טבלה מס' 1

קביעת ממדים למתקן היציאה לפי גובה נומינאלי של הפתח (המידות בס"מ)

הגובה נומינאלי	גובה כללי של הקיר	גובה של הקיר מעל הפתח	שיפוע הכנף	גובה כנפון	אורך כנפון	יחס גובה כנפון לגובה מעביר המים
H	h1	h2	L1	h3	L2	
100	190	90		90	180	0.90
125	215	90	משתנה	90	180	0.72
150	240	90		112.5	225	0.75
200	290	90		150	300	0.75
250	340	90		165	330	0.66
300	390	90		175	350	0.58

טבלה מס' 2

קביעת ממדים למתקן היציאה לפי רוחב נומינאלי של הפתח (המידות בס"מ)

רוחב נומינאלי	רוחב ברוטו של הקיר	מרווח בין הפתח לבין קיר הכנף
B	b1	b2
100	200	20
125	225	20
150	250	20
200	300	20
250	350	20
300	400	20
350	450	20
400	500	20
450	550	20
500	600	20
600	700	20

מזמין העבודה

עיריית עפולה

קבוצת cpm

מספר	שינויים	תאריך
	תאור עדכון	

עפולה
שכונת גלבוע

שם התכנית:
פרטי ניקוז

לבצוע	קיים כמסומן	המתכנן :
למכרז	תאריך 11/12/2024	
לעיון ■	קו.ב'ע	

מהדורה: 1

מס.גליון: 2001-DR

מיכאל את פינקל בע"מ מצבדים ויועצים
הורדים 1 יוקנעם 20692
04-8819532 טלפון 04-9890461 פקס
email: moshe.finkel@gmail.com