אדריכלות: אסתר מלמוד	פרויקט: **שיפור עירונית**	ק.מ.	אלומיניום א 3
	מהדורה 1	קובץ: **רשימות אלומיניום**	שם היחידה: **חלון לחדרים**

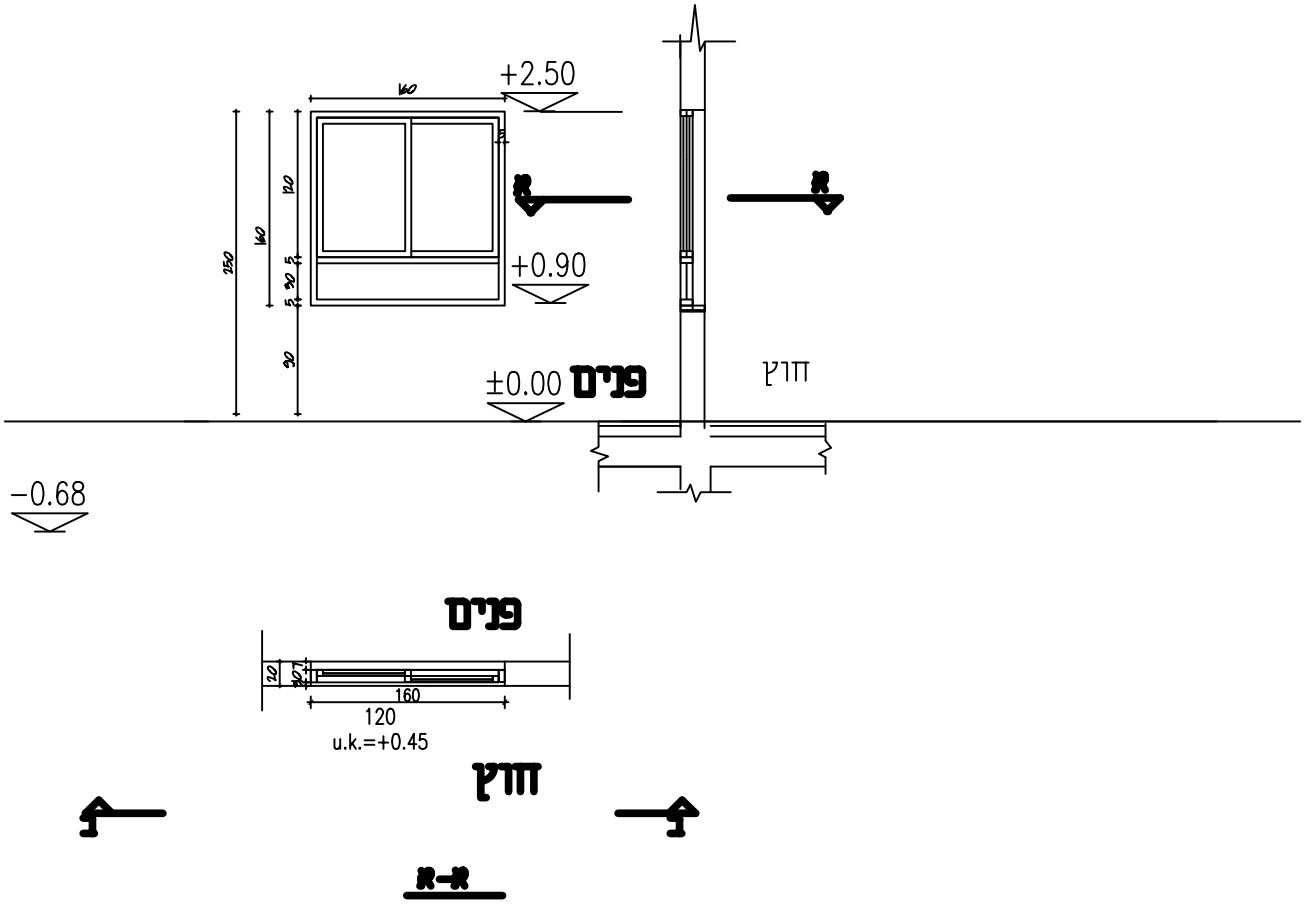

מידות משקוף: /		מידות יחידה:				כמות			
מיקום	**חלון לחדר חדש**					קומה			סה"כ
תיאור	**חלון חזה כנף על כנף וכנף רשת זה וחריס גלילה במונובלוק פנימי שלבי אלומיניום עדינים בצבע זהה למשקופים.**					**ק**			**3**
פתיחה	**חזה אחת ע"ג השניה**		דגם עפ"י	**קליל 7300 בלגי**					
שיטת ציפוי	**אנודייז מחוספס- מפאל 014**		פרטים בגל.	**חכנית א-2**					
	סוג	עובי	גוון	לפי ת.י.938,1099					
קבוע			**אנפיסאן**	הערות: **ל.ב.א.ד לבחירת האדריכל/ חוניבחיר**					
קבוע									
נפתח	**חזה**	**5מ"מ**	**שקוף בגוון**						
ציר עליון									
ציר תחתון				תאריך	תפוצה				
ידית	**לפי קליל 7300 בלגי.**								
ידית בהלה									
מנעול	**לפי קליל 7300 בלגי.**								
מחזיר שמן									
בריח פנימי									
מעצור									
						סה"כ			
				תאריך	שינויים	למכרז		לביצוע	

דיגוג

פירזול