אדריכלות: אסתר מלמוד	פרויקט: שיפור עירונית	ק.מ. 1:50	אלומיניום 5
	מהדורה 1	קובץ: רשימות אלומיניום	שם היחידה: חלון למפבח

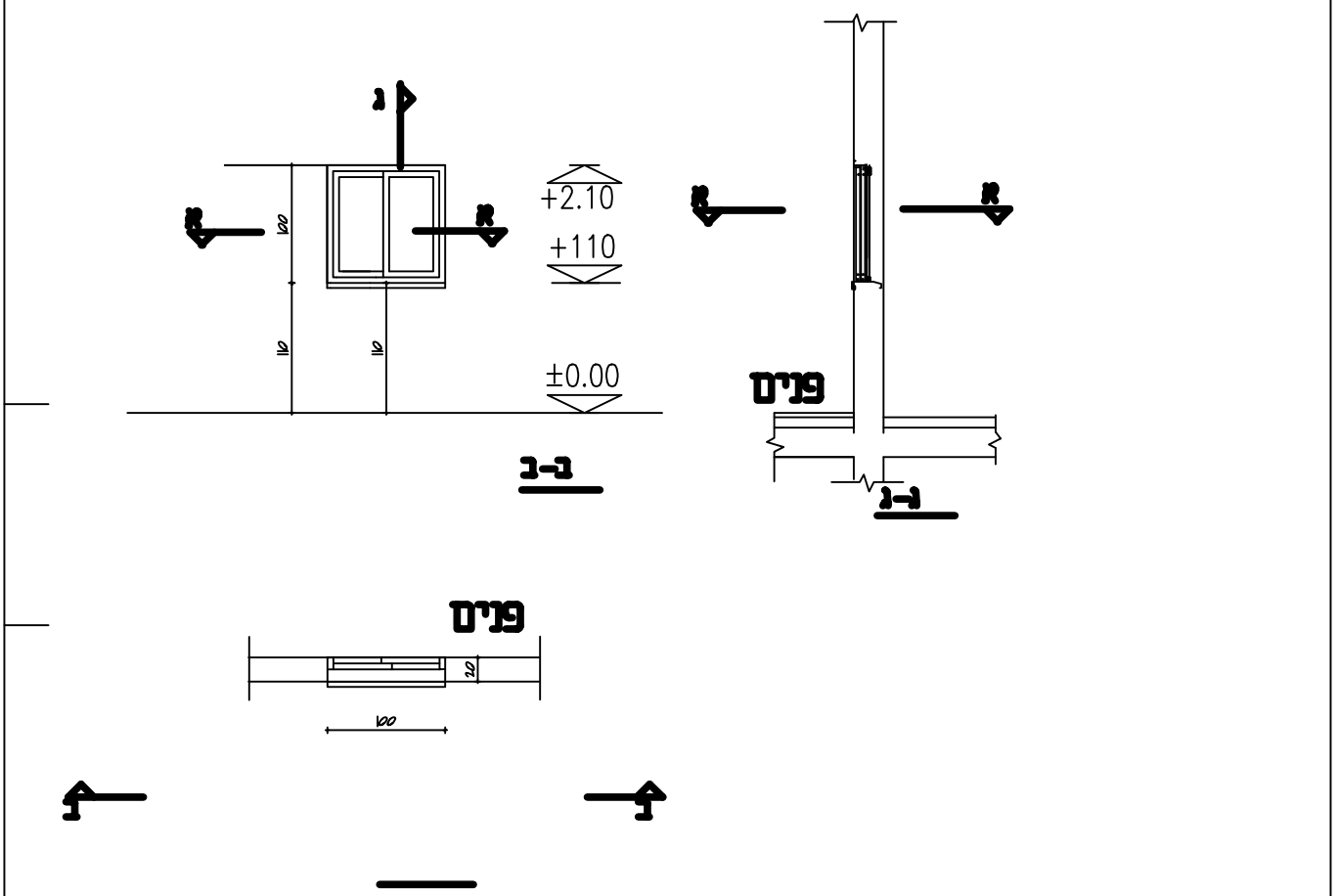

מידות משקוף: /	פנים משקוף עוור: /	מידות יחידה: 100–100	כמות

מיקום	חלון למפבח			קומה			סה"כ
תיאור	חלון מורכב משני חלונות זהים. כ"א חלון הזזה כנף על כנף וכנף רשת זזה. חריס גלילה בכל חלון			קרקע			2
פתיחה	הזזה אחת ע"ג השניה	דגם עפ"י	קליל 1700 בלגי או 7300				
שיטת ציפוי	אנודייז מחוספס- מפאל 014	פרטים בגל.	הכנית א-1				
	סוג	עובי	גוון	לפי ת.י.938,1099			
זיגוג: קבוע				הערות: ל.ב.א.ד לבחירת האדריכל/ דירים			
זיגוג: קבוע							
זיגוג: נפתח	זזה	5 מ"מ	שקוף				
פירזול: ציר עליון							
פירזול: ציר תחתון				תאריך	תפוצה		
פירזול: ידית	לפי קליל 1700 בלגי. " או 4300						
פירזול: ידית בהלה							
פירזול: מנעול	לפי קליל 1700 בלגי. " או 4300						
פירזול: מחזיר שמן							
פירזול: בריח פנימי							
פירזול: מעצור							
						סה"כ	
				שינויים	למכרז ☒	לביצוע	