| | | | |
|---|---|---|---|
| **אדריכלות:** אסתר מלמוד | פרויקט: **שיפור עירונית** | ק.מ. 1:50 | נגרות: א 6 |
| | מהדורה: 1 | קובץ: **רשמות אלומיניום** | שם היחידה: **דלת לפרגולה דלת חרום** |

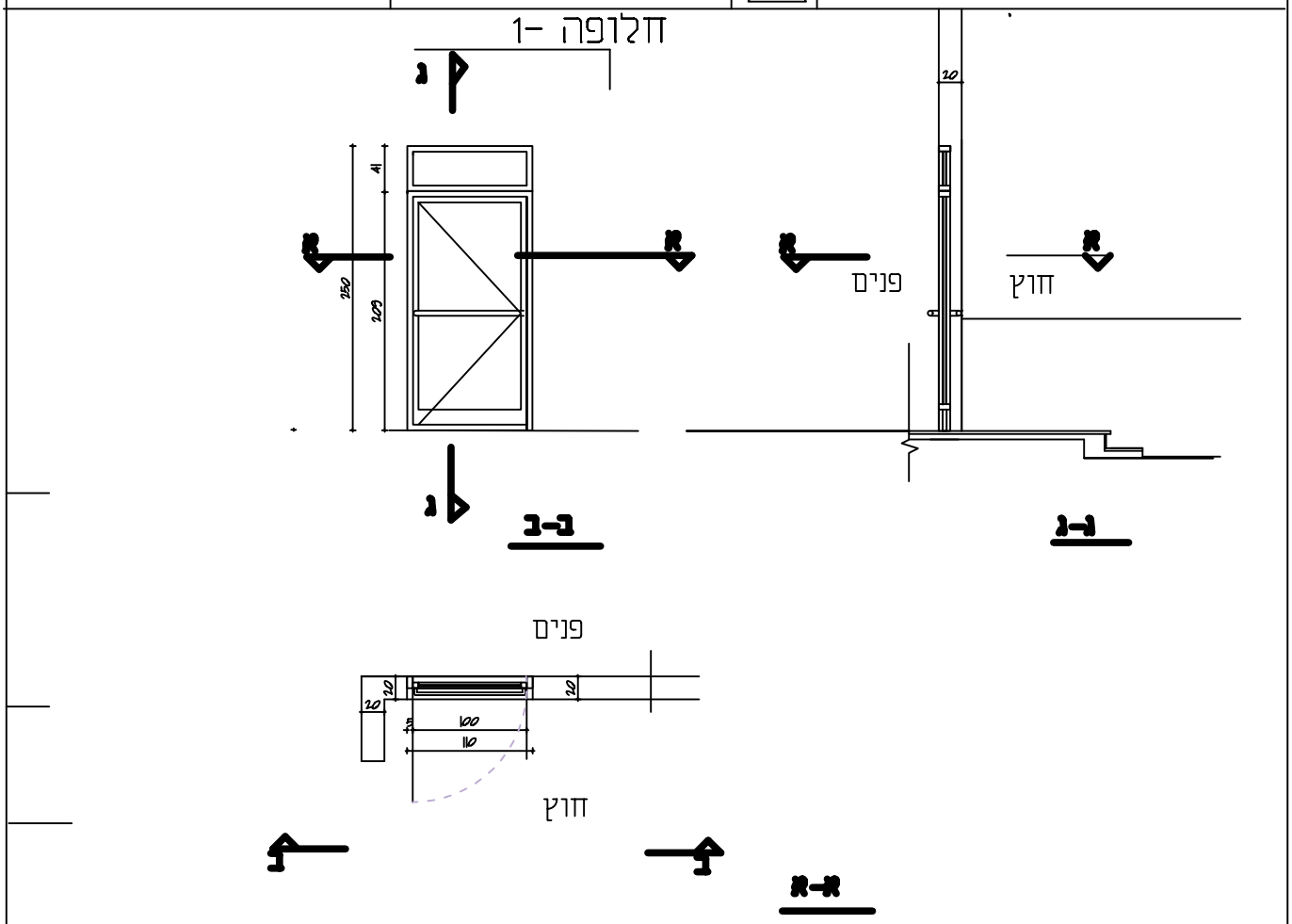


| | | | | | |
|---|---|---|---|---|---|
| מידות משקוף: | פתח בניה: 100/210 | עובי קיר: g. 20 | | כמות 1 | |

| | | | | | | | | |
|---|---|---|---|---|---|---|---|---|
| מיקום | **דלת החוצה, למרפסת לו מקורה** | | | קומה | ימין | שמאל | סה"כ |
| תיאור | **דלת 1 כנפים, פתיחה רגילה עם כנף אחת 0.55מ'מ'החוץה** | | | א | | X | 2 |
| משקוף | | פתיחה | **רגילה** | | | | |
| כנף | **אנודייז צבעוני מפאל** | זיגוג: סוג | **אנפי סאן** | | | | |
| | | זיגוג: עובי | **6מם** | | | | |
| | | זיגוג: גוון | | | | | |
| גמר משקוף | | פרטים בגל. | | | | | |
| גמר כנף | **רגילה 6 מ"מ** | דגם עפ"י | | | | | |
| פירזול: צירים | **לפי קליל 4300 בלגי.** | הערות: | | | | | |
| ידית | **לפי קליל4300 בלגי.** | | | | | | |
| ידית בהלה | **לפי קליל 4300 בלגי.** | | | | | | |
| מנעול | | | תפוצה | | | | |
| רוזטה /שלט | **לפי קליל 4300 בלגי.** | | | | | | |
| בריח פנימי | | | | | | | |
| מחזיר שמן | **משאבת החזרת דלת** | | | | | | |
| אסמים | **מעצור** | | | | | | |
| סגר | | | | סה"כ 1 | | | |
| עצר | | | שינויים | למכרז X | לביצוע | | ..... |