אדריכלות: אסתר מלמוד	פרוקט: **שיפור עירונית**	ק.מ. **1:50**	נגרות 1/2
	מהדורה 1	קובץ: **רשימות נגרות**	שם היחידה: **דלת חדר**

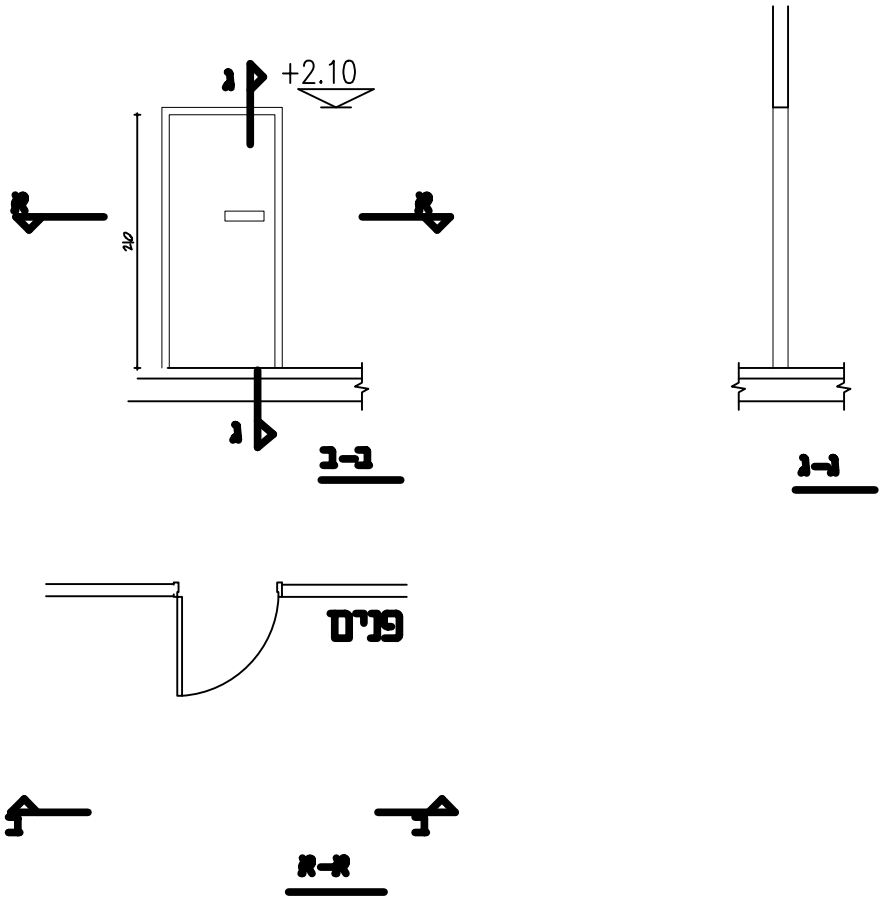

מידות משקוף:	פתח בניה: **90/205**	עובי קיר: **10**	כמות	

מיקום	**דלת כניסה לחדרים**				קומה	ימין	שמאל	סה"כ
תיאור	**דלת עץ חד כנפית פתיחה רגילה פנימה. פתיחה ימנית**				**כניסה**		/	5
משקוף	**עץ גלוי פבעי ללא עיניים**		פתיחה					
כנף	**לבודה- 60 מילוי. סרגלים מעץ קשה מסביב לכנף, צפוי פורניר שכבת הגנה נגד עש ומזיקים קסילמון או שו"ע**	זיגוג	סוג					
			עובי					
			גוון					
גמר משקוף	**"פמבור עץ" שקוף בגוון לפי אד' ודירים**		פרטים בגל.					
גמר כנף			דגם עפ"י					
צירים	**3 צירי פרפר**		הערות:					
ידית	**אלום או לפי בחירת האד'**							
ידית בהלה								
מנעול	**צלינדר רגיל**		תאריך	תפוצה				
רוזטה /שלט			DATE					
בריח פנימי								
מחזיר שמן								
אטמים								
סגר					סה"כ			
עצר	**בריצפה**		תאריך	שינויים	למכרז		לביצוע	.....

פירוזול