אדריכלות: אסתר מלמוד	פרויקט: שיפור עירונית	ק.מ. 1:50	אלומיניום א 7
	מהדורה 1	קובץ: רשימות ברזל ואלומיניום	שם היחידה: חלון וחריס בימחון

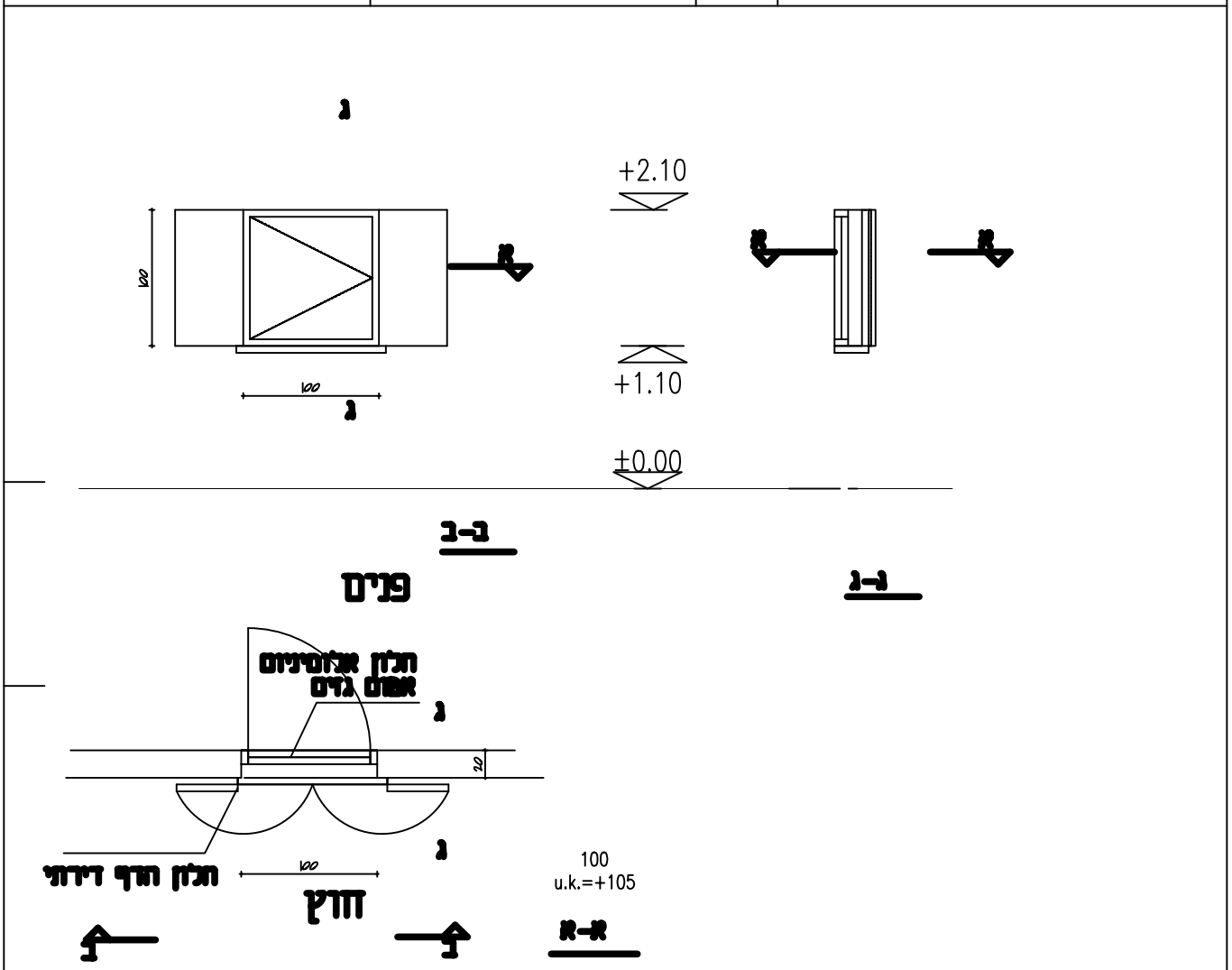

מידות משקוף: /	פנים משקוף עוור: /	מידות יחידה: 100/100	כמות						
מיקום	חדר בתחון		קומה						סה"כ
תיאור	חלון בפחון עם זכוכית בפחונית וחריס מחכת ע"פ התקן והוראות הג"א כנף זכוכית, כנף רשת,כנף חריס – 2כנפיים ניפתחות ה חוצה								2
פתיחה	פתיחה רגילה ה חוצה	דגם עפ"י	קליל4780						
שיטת ציפוי	אנודייז כדוגמת כל חלונות הבית	פרטים בגל.							
	סוג	עובי	גוון	לפי ת.י.938,1099					
קבוע				הערות:					
נפתח	בפחוני	5 מ"מ	חום בחיר						
ציר עליון	בפחוני לפי התקן של החריס								
ציר תחתון	בפחוני לפי התקן של החריס			תאריך	תפוצה				
ידית	לפי קליל 4780 ולפי חריס אפום לפי ה תקן								
ידית בהלה									
מנעול	לפי קליל 4780 ולפי חריס אפום לפי ה תקן								
מחזיר שמן									
בריח פנימ	בפחוני								
מעצור									
							סה"כ		
				שינויים		למכרז		לביצוע	.....

קבוע