אדריכלות: **אסתר מלמוד**	פרויקט: שיטור עירונית	ק.מ.: 1:50	נגרות: ג/2
	מהדורה: 1	קובץ: רשימות נגרות	שם היחידה: דלת חדר

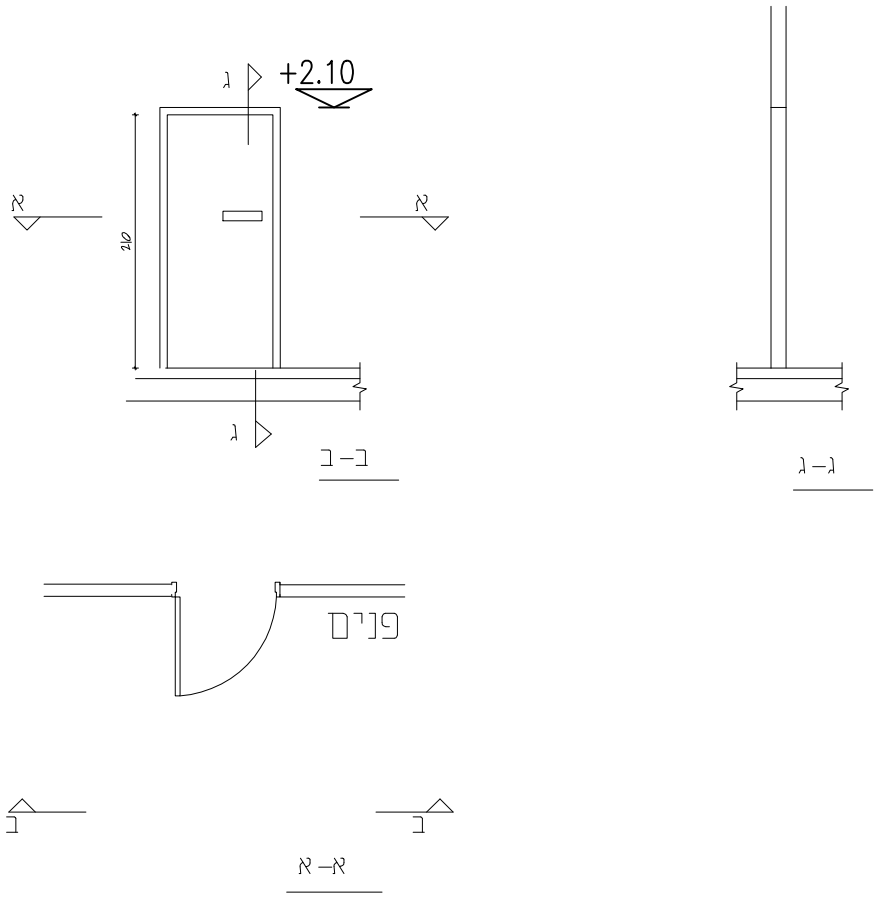

מידות משקוף:	פתח בניה: 90/205	עובי קיר: 10				כמות	
מיקום	דלת כניסה לחדרים				קומה	ימין	שמאל	סה"כ
תיאור	דלת עץ חד כנפית פתיחה רגילה פנימה. פתיחה ימנית				כניסה		/	8
משקוף	עץ גלוי טבעי ללא עיניים	פתיחה						
כנף	לבודה– 60% מילוי. סרגלים מעץ קשה מסביב לכנף, צפוי פורניר שכבת הגנה נגד עש ומזיקים קסילמון או ש"ע	זיגוג	סוג					
			עובי					
			גוון					
גמר משקוף	"טמבור עץ" שקוף בגוון לפי אד' ודירים	פרטים בגל.						
גמר כנף		דגם עפ"י						
צירים	3 צירי פרפר	הערות:						
ידית	אלום או לפי בחירת האד'							
ידית בהלה								
מנעול	צלינדר רגיל	תאריך	תפוצה					
רוזטה /שלט		DATE						
ברית פנימי								
מחזיר שמן								
אטמים								
סגר					סה"כ			
עצר	בריצפה	תאריך	שינויים	למכרז	לביצוע			

פירוזול

C:\Users\perla\Desktop\policia\2026\303.dwg