ב 1	נגרות	ק.מ.	פרויקט: שיטור עירונית
	שם היחידה: דלת בטחון	קובץ: רשימת ברזל	מהדורה

אסתר מלמוד

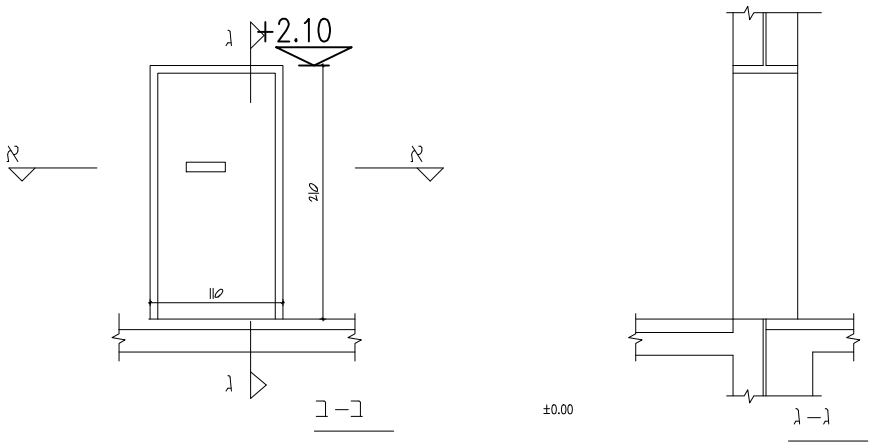

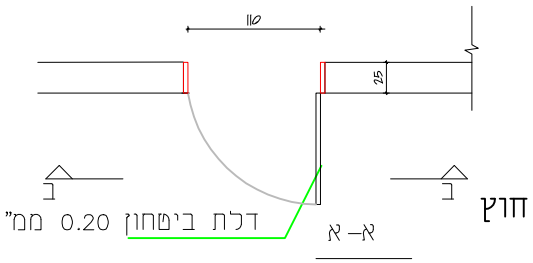

מידות משקוף:	פתח בניה: 80/205	עובי קיר: xx		כמות	1

מיקום	דלת ביטחון			קומה	ימין	שמאל	סה"כ
תיאור	דלת חד כנפית פתיחה רגילה פנימה					/	1
משקוף	אלומיניום לחהלון ופח מגולון	פתיחה					
כנף	תריס 2 כנפיים על פי התקן ופח מגולון 2 נטכבות	סוג					
		עובי					
רשת		גוון					
גמר משקוף		פרטים בגל.					
גמר כנף		דגם עפ"י					
צירים		הערות:					
ידית							
ידית בהלה							
מנעול		תאריך	תפוצה				
רוזטה /שלט		DATE					
ברית פנימי							
מחזיר שמן							
אטמים							
סגר				סה"כ	1		
עצר	בריצפה	תאריך	שינויים	למכרז		לביצוע	

פירוזול

C:\Users\perla\Desktop\policia\2026\303.dwg